KORAWALL

Therm-V WVT 230 V AC

EN **INSTALLATION INSTRUCTIONS** KORAWALL (Therm-V WVT)
installation, operation, service and maintenance

DE **MONTAGEANLEITUNG** KORAWALL (Therm-V WVT)
Installation, Betrieb, Service und Wartung

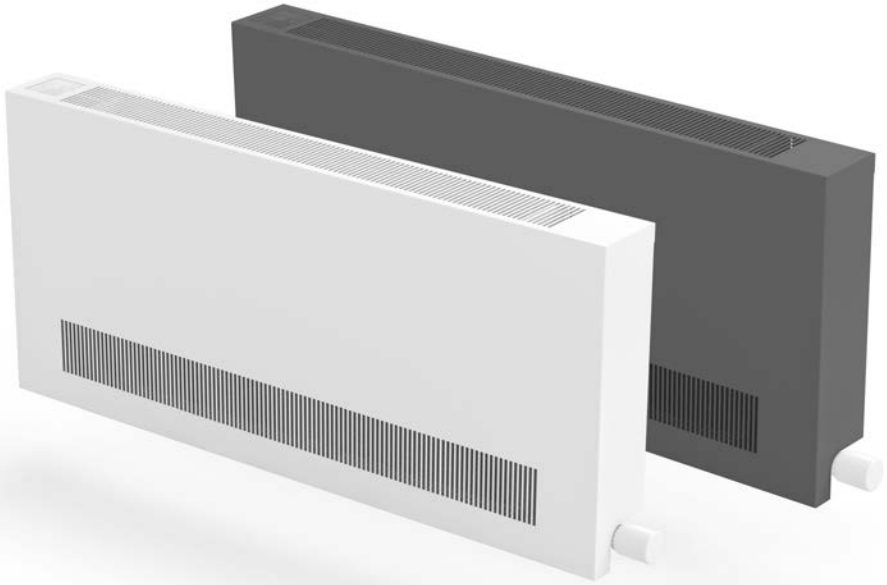

EN EURONORM 442

EN EURONORM 16430

KORADO®

LICON®
member of KORADO Group

Ev.č. 09-2026-EN-DE

Contents

EN

Introduction **4**

Safety **4**

Explanation of Symbols 4

Proper use of the convector 4

Safety instructions 4

Personnel qualifications and installation requirements 5

Risk of electric shock! 5

Frost protection 5

Proper operating environment 5

Commissioning 6

General instructions 6

Technical specifications **6**

Contents of standard delivery **7**

Optional accessories 7

Mounting dimensions 8

Installation – connection to the heating system **8**

Installation of the convector **8**

Connection to the heating system 9

Connection to the electrical system 9

Electrical diagram of the KORAWALL Therm-V WVT convector **9**

Check before the first start-up **10**

Thermostat control and functions **10**

Maintenance and service **11**

Cleaning **11**

Device malfunctions **11**

Old electrical and electronic equipment **11**

Installation – Construction part **20**

Connection to the corner regulating LM fitting **20**

Connection to the direct regulating LM fitting 28

Removing the front cover with thermostat 30

Cable connections 35

Mounting the front cover 35

Cleaning the dust filter 36

Certification **38**

General **39**

Inhalt

Einleitung **12**

Sicherheit **12**

Erklärung der Symbole 12

Bestimmungsgemäße Verwendung des Konvektors 12

Sicherheitshinweise 12

Qualifikation der Personen und Installationsbedingungen 13

Gefahr eines Stromschlags! 13

Frostschutz 13

Geeignete Betriebsumgebung 13

Inbetriebnahme 14

Allgemeine Hinweise 14

Technische Daten **14**

Inhalt der Standardlieferung **15**

Optionales Zubehör 15

Montageabmessungen 16

Montage – Anschluss an das Heizungssystem **16**

Montage des Konvektors **16**

Anschluss an das Heizsystem 17

Anschluss an das elektrische System 17

Elektrischer Schaltplan des Konvektors KORAWALL Therm-V WVT **17**

Kontrolle vor dem ersten Einschalten **18**

Bedienung und Funktionen des Thermostats **18**

Wartung und Service **18**

Reinigung **19**

Störungen des Geräts **19**

Alte elektrische und elektronische Geräte **19**

Montage – Bauteil **20**

Anschluss an das Eckregelventil LM **20**

Anschluss an das Durchgangsregelventil LM 28

Abnehmen der Frontabdeckung mit Thermostat 30

Kabelanschluss 35

Anbringen der Frontabdeckung 35

Reinigung des Staubfilters 36

Zertifizierung **38**

Allgemeine Informationen **39**

DE

EN

Introduction

The **KORAWALL Therm-V WVT** wall-mounted convector is a modern heating unit designed for low-temperature heating, powered by 230 V AC. It is equipped with a specially designed Al/Cu heat exchanger coated in RAL 9005 and features low-energy, silent fans with speed control via a 0–10 V DC signal. Both fan speed and temperature are regulated through an integrated electronic room thermostat with a touch LED display. The convector achieves high thermal output even at low-temperature differentials and can be used for cooling within the non-condensing range. Thanks to its features, it is ideal for a wide range of applications—from new buildings and family homes to office buildings and renovations.

Safety

This manual provides instructions for the safe and efficient handling of the convector. These instructions form an integral part of the device and must be stored nearby and always accessible to the operator. All personnel must carefully read this manual before starting the installation of the device. The basic prerequisite for safe installation and operation is compliance with all the safety and other instructions contained in this manual. In addition, all applicable local occupational health and safety regulations, as well as general safety rules regarding the use of such devices, must be observed. The descriptions and illustrations provided in this manual are intended to support basic understanding. Technical modifications are subject to change.

Explanation of Symbols

Risk of Electric Shock This symbol appears before actions where there is a risk of electric shock.	**Warning** This symbol appears where dangerous situations may occur.	**Important Notice** This symbol appears where the product or surrounding property may be damaged.	**Important Note**

Proper use of the convector

The KORAWALL wall-mounted fan-assisted convector is intended for heating and cooling in dry and frost-free rooms. It is suitable for low-temperature heating systems. The convector must be connected to the building's heating/cooling system and power supply. The KORAWALL convector is not intended for drying clothes, storing small items, or being used as a resting place for people or animals. It is not suitable for humid areas such as swimming pools, bathrooms, conservatories, etc. The KORAWALL convector is designed for heating or cooling only. Cooling is only possible within the non-condensing range, i.e., above the dew point temperature. The unit does not include a condensate drain, and condensation must not form inside the convector.

Safety instructions

Always follow the safety regulations outlined in this manual. Failure to do so, as well as ignoring warning notices and instructions, may result in injury, danger to life, or damage to property and equipment. The convector may be used by children aged 8 and older, and by persons with reduced physical, sensory, or mental capabilities or lack of experience, provided they are supervised or have been instructed in safe use and understand the potential risks. Children must not play with the convector. Children under 3 years of age should be kept away from the device unless under continuous supervision. Children under 8 years may only turn the appliance on and off when it is in its normal operating position and under adult supervision or after appropriate instruction. However, they must not plug it in, adjust settings, clean it, or perform any maintenance.

Personnel qualifications and installation requirements

- The electrical installation project must be carried out by a person with the appropriate professional qualifications and must comply with all relevant standards.
- The convector may only be installed, connected, and commissioned by trained professionals.
- **All work on electrical equipment may only be carried out by personnel with the appropriate electrical qualifications in accordance with the regulations of the respective country and who are sufficiently familiar with the equipment.**
- The installation and assembly of the convector must comply with all general building, safety, and installation regulations and standards applicable at the location.
- Any modifications or repairs to the convector may only be performed by a qualified electrical professional who has also been trained by the convector's manufacturer for this specific purpose.

EN

Risk of electric shock!

Risk of fatal electric shock!

Prevent the heat exchanger from freezing. When used in unheated rooms, there is a risk of the heat exchanger freezing.

In case of improper use, as described below, there is a risk of limited performance or device failure.

- Contact with live parts (i.e. electrically conductive components under voltage) can cause fatal injury. Damaged insulation or electrical components pose a serious risk.
- If the insulation is damaged, disconnect the device from the power supply immediately and arrange for repair. Replace damaged components only with original parts from the manufacturer.
- Avoid moisture on live components, as it can cause a short circuit.
- Ensure proper grounding of the convector.
- Installation, maintenance, and servicing must be performed with the unit disconnected from the power supply. Make sure the unit cannot be accidentally switched on.
- Incorrect wiring may damage the product! In such cases, the warranty does not apply.
- If the convector is supplied with a power cable, it is strictly prohibited to shorten or modify the cable in any way.

Frost protection

- If the convectors will not be used for an extended period (e.g., in winter), disconnect them from the power source. Protect the convector from freezing.

Proper operating environment

- The convector is intended exclusively for indoor use, in dry environments without the expectation of high air humidity or the presence of substances that could cause corrosion. Suitable areas include residential and non-residential interiors, office buildings, halls, public centres, and production facilities.
- Never operate the unit in damp areas such as swimming pools, conservatories, botanical gardens, greenhouses, bathrooms, wellness centres, thermal spas, or outdoor storage spaces.
- Never use the device in rooms with an explosive atmosphere.
- Do not operate the unit in chemically aggressive or corrosive environments (e.g., sea air).
- Never use the device above electrical installations (such as distribution boxes, computers, or other electrical equipment) or electrical contacts not resistant to dripping.
- Do not place the convector above an electrical outlet.
- Do not use the unit in areas with high dust levels.
- Ensure that the airflow can circulate freely.

Commissioning

- Before commissioning, an initial inspection of the electrical equipment must be carried out in accordance with the relevant national standards. During operation, the user is required to ensure regular inspections of the electrical equipment at specified intervals according to the applicable national standards.
- Before the first commissioning, check according to the chapter Inspection Before First Start-up (page 10).

EN

General instructions

- Do not cover the air inlet or outlet. This may cause the unit to overheat and damage the connection module, fans, or power supply.
- Do not sit, stand, or place any objects on the convector.
- Do not make any modifications to the convector that would alter its function.
- **CAUTION**: Some parts may become very hot and cause burns (e.g., the heat exchanger)!
- Always wear appropriate protective equipment during installation, maintenance, and servicing of the convector. Some parts of the convector may have sharp edges.

Technical specifications

KORAWALL Therm-V WVT							
Length [mm]	600	750	1 000	1 250	1 500	1 750	2 000
Width [mm]	110						
Height [mm]	450						
Heating output [W] 75/65/20 °C	190 ~ 1 688	278 ~ 2 467	424 ~ 3 766	570 ~ 5 064	716 ~ 6 363	863 ~ 7 661	1 009 ~ 8 960
Cooling output [W	19 ~ 267	28 ~ 391	42 ~ 596	57 ~ 802	71 ~ 1 008	85 ~ 1 213	100 ~ 1 419
Sound pressure level [dB]	23.2 ~ 40.8	24.9 ~ 42.3	26.3 ~ 43.9	26.7 ~ 44.9	28.7 ~ 46.4	30.2 ~ 47.6	30.5 ~ 48.2
Weight [kg]	11.5	14.5	18.5	23.5	27.5	31.5	36.5
Water volume [l]	0.6	0.8	1.1	1.4	1.7	2.0	2.4
Connection	2× G½" internal thread						
Operating conditions							
Max. operating overpressure [MPa]	1.2						
Operating temperature range [°C]	16–75						
Inlet air temperature range	5–40						
Air humidity range [%]	20–60						
Electrical specifications							
Convector rated voltage [V]	230 AC						
Mains frequency [Hz]	50/60						
Protection class	I						
IP rating	IP 20						
Internal power supply unit	230 V AC / 24 V DC / 1.9 A						
Rated power input [W]	6	6.8	11.2	13.5	14.4	18.7	21.2
Rated current [A]	0.03	0.03	0.05	0.06	0.065	0.083	0.093
Fan voltage [V]	24 DC						
Number of fans	1	1	1	1	1	2	2

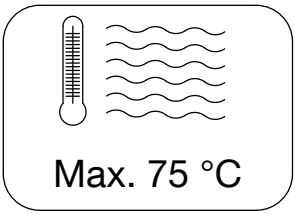

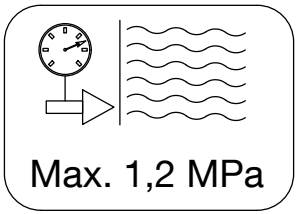

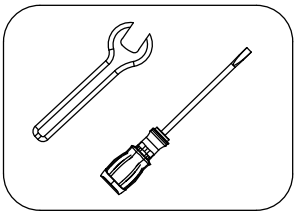

EN

Contents of standard delivery

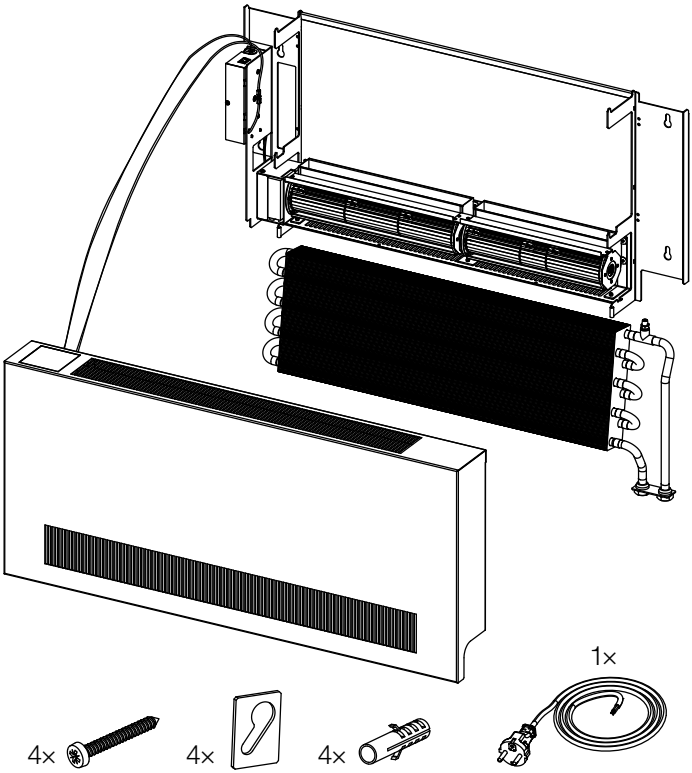

In the case of ordering with RC control

Thermostat user manual

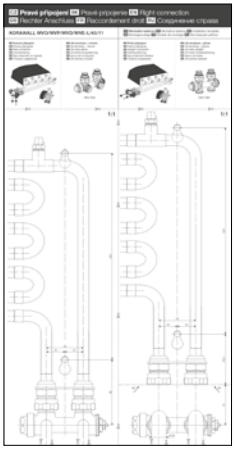

Mounting template

Optional accessories

LICON
REG-TMS

LICON
REG-TMA

LICON
1 m cable: REG-TEP24-100
3 m cable: REG-TEP24-300
5 m cable: REG-TEP24-500

Mounting dimensions

EN

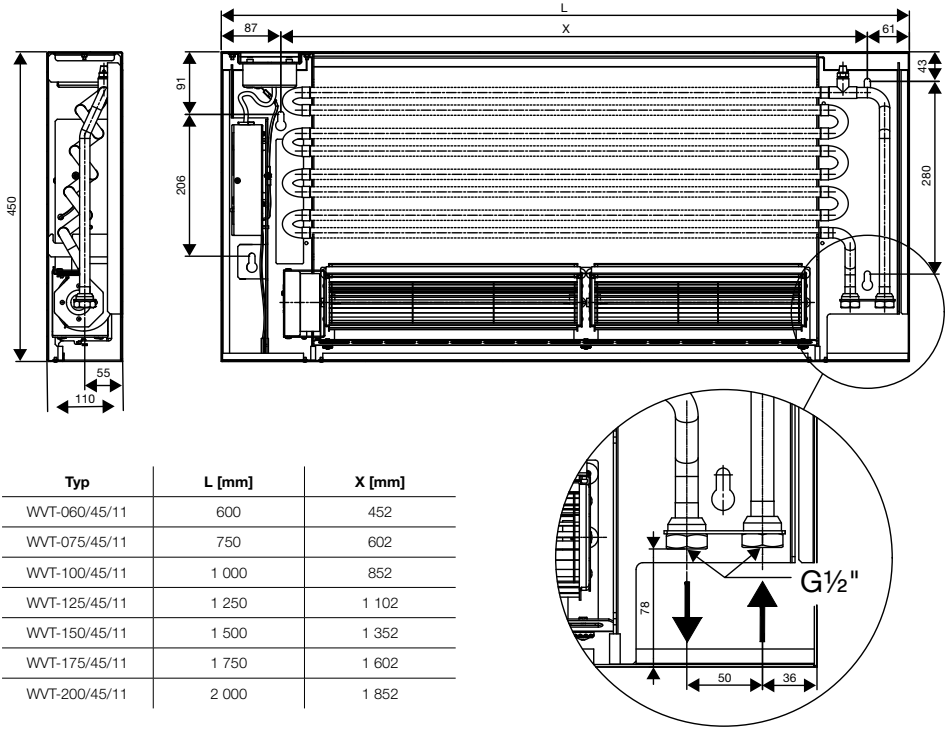

Typ	L [mm]	X [mm]
WVT-060/45/11	600	452
WVT-075/45/11	750	602
WVT-100/45/11	1 000	852
WVT-125/45/11	1 250	1 102
WVT-150/45/11	1 500	1 352
WVT-175/45/11	1 750	1 602
WVT-200/45/11	2 000	1 852

Installation – connection to the heating system

Installation of the convector

Install the convector according to the enclosed installation instructions.

- Two people are required for the installation of the unit.
- Ensure that the convector is firmly anchored to the wall.
- The convector must be placed horizontally, at least 10 cm above the floor. There should be at least 10 cm of free space next to the unit (for placement of the thermostatic head, easier installation, and handling of the cover).
- Make sure that air can circulate freely.
- The convector may contain sharp parts. Use protective equipment.

Connection to the heating system

When connecting to the heating system, follow the installation procedure in this manual.

- Connection to the heating system can be made on the right lower or left lower side.
- When using LM connection and control fittings, use the mounting template.
- Route the heating water pipes so that there is no mechanical stress on the heat exchanger and to ensure easy access to the unit for maintenance and repairs.
- Seal and tighten all joints.
- After installing the heating pipes, tighten all threaded connections and check that they are not under tension.
- Bleed the heat exchanger.
- Perform a pressure test according to the standards of the relevant country.
- Use proper tools.

EN

Connection to the electrical system

The product can be purchased with a pre-connected 230 V AC power cable to the connection electronics terminals. In this case, the steps mentioned in this chapter for electrical connection are omitted.

- Connect the 230 V AC mains power according to the wiring diagram to the connection electronics inside the convector.
- Connect the electrical voltage to terminals L, N, and PE.
- Secure the mains power cable to prevent it from being pulled out.
- Equip the electrical network with a circuit breaker as required according to the values on page 6 and the standards of the respective country.
- Ensure proper grounding of the convector!

Electrical diagram of the KORAWALL Therm-V WVT convector

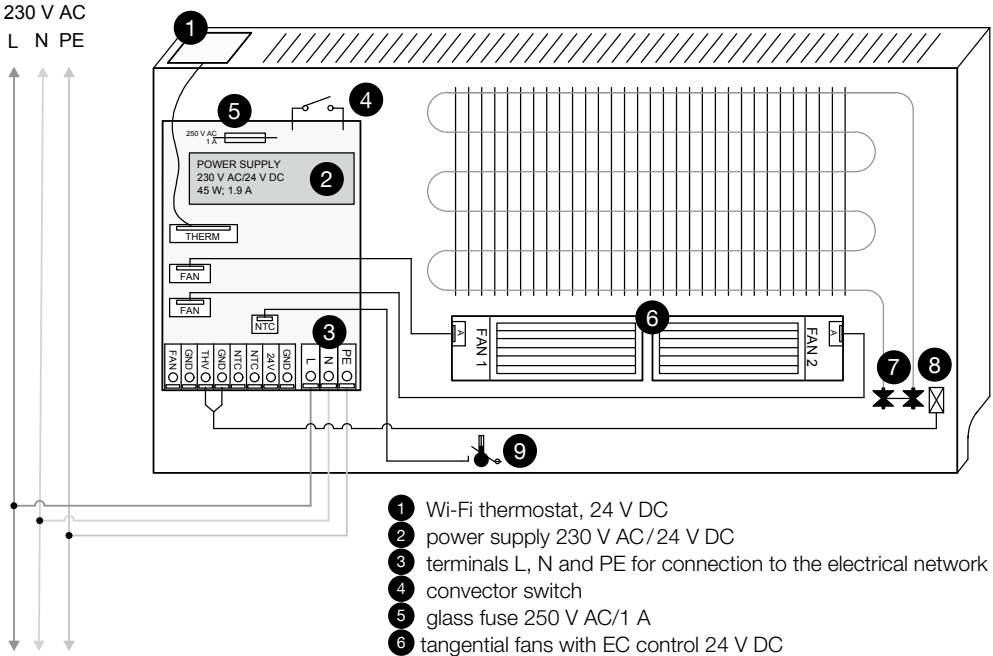

1. Wi-Fi thermostat, 24 V DC
2. power supply 230 V AC/24 V DC
3. terminals L, N and PE for connection to the electrical network
4. convector switch
5. glass fuse 250 V AC/1 A
6. tangential fans with EC control 24 V DC
7. thermostatic and connection fittings
8. thermostatic valve with 24 V DC thermo-electric actuator
9. To – ambient temperature sensor

Check before the first start-up

Make sure all necessary requirements are met before the first commissioning so that the convector can operate safely and in accordance with its intended purpose.

EN

Installation section

- Check that the convector is firmly and securely anchored.
- Check the horizontal installation/suspension of the convector.
- Check that all components are correctly installed.
- Ensure that all debris, such as packaging material or construction waste, has been removed.

Connection to the heating system

- Check that the unit is properly connected to the heating system.
- Check that the heat exchanger is vented and the vent screw is tightened.
- Check for tightness (pressure test and visual inspection).
- Check that the connection control fitting LM is correctly connected and adjusted.

Electrical section

- Check the correct connection of 230 V AC power supply at terminals **L**, **N** and **PE**.
- Check the proper connection of the cable between the built-in thermostat and the connection electronics.
- Ensure cables are correctly and securely connected.
- Check the covering of the connection electronics.
- Verify the grounding of the convector, including the front panel.

Airflow

- Check for unobstructed airflow and remove any blockages if necessary.
- Check the correct attachment and cleanliness of the filter. If necessary, reposition or clean it.

Commissioning

After connecting the convector to the power supply and switching the button on the connection electronics to the “I” (on) position, the display will light up and the thermostat will switch on.

Control

The entire convector is operated using the built-in thermostat located on the top of the front cover of the convector or via a mobile app over Wi-Fi.

Cooling

Cooling is only possible in the non-condensing range, i.e. above dew point temperature. The unit is not equipped with a condensate drain.

Thermostat control and functions

Can be found in the enclosed user manual included in the package.

Maintenance and service

- Maintenance and service of convectors may only be carried out by a person familiar with their function.
- Any interventions in the connection electronics with power supply, built-in thermostat, and fans may only be carried out by a specialist with appropriate electrical qualifications.
- Always perform maintenance with the convector disconnected from the power supply. Prevent it from restarting. Unauthorized or uncontrolled restart of the device may result in serious injury or danger to life.
- Regularly bleed the convector.
- Before restarting, make sure all components are in their proper place and there is no risk to persons.
- Before attaching the outer cover with the built-in thermostat, ensure that the cover is properly grounded and that the grounding cable and the connection cable to the thermostat are connected.

EN

Do not make any modifications to the convector that would change its function. Further maintenance requirements can be found at **www.licon.cz** or www.**korado.cz** in the current warranty and post-warranty conditions.

Cleaning

- Regularly remove dust from the heat exchanger (using a vacuum cleaner or a small brush).
- Regularly remove dust from the convector. Do not use abrasive cleaners or solvents when cleaning.

Device malfunctions

The thermostat does not respond

- Check that the connection cable from the connection electronics to the built-in thermostat is not disconnected.
- Check that the power switch on the connection electronics is in the “I” (on) position.
- Check the correct connection of the power cable and make sure it is not damaged.

The thermostat works but the fan does not rotate

- Check that the heating icon HEAT is displayed on the thermostat if you want to heat.
- Check that the cooling icon COOL is displayed on the thermostat if you want to cool.
- Also ensure that the desired temperature is set higher (lower in the case of cooling) than the measured temperature.
- If the fans still do not rotate, check the connection cable from the connection electronics to the fan.

The thermostat displays E1 or E2 instead of temperature

- The temperature sensor for temperature control is either disconnected from the connection electronics or faulty.

E1 = internal temperature sensor error
E2 = external temperature sensor error

If you cannot determine the cause of the malfunction, contact the seller or manufacturer of the convector.

Old electrical and electronic equipment

Electrical or electronic devices that are no longer fit for use (including electric convectors) must be collected separately and handed over for ecological recycling according to the European directive on waste electrical and electronic equipment. Use return and collection systems established in your country for the disposal of such equipment.

Do not allow children to play with the packaging. Risk of suffocation! After use, dispose of the packaging properly according to local waste sorting rules.

Einleitung

Der Wandkonvektor **KORAWALL Therm-V WVT** ist ein modernes Heizgerät, das für den Betrieb mit Niedertemperatur-Wärmesystemen und einer Stromversorgung von 230 V AC ausgelegt ist. Er ist mit einem speziell entwickelten Al/Cu-Wärmetauscher in der Farbe RAL 9005 und energieeffizienten, leisen Ventilatoren mit Drehzahlregelung über ein 0–10 V DC-Signal ausgestattet. Die Regelung von Ventilator und Temperatur erfolgt über ein integriertes elektronisches Raumthermostat mit berührungsempfindlichem LED-Display. Der Konvektor erreicht auch bei niedrigen Temperaturdifferenzen hohe Heizleistungen und kann im nicht-kondensierenden Bereich zur Kühlung eingesetzt werden. Dank dieser Eigenschaften ist er ideal für ein breites Anwendungsspektrum – von Neubauten und Einfamilienhäusern bis hin zu Bürogebäuden und Sanierungen.

DE

Sicherheit

Diese Anleitung enthält Hinweise für die sichere und effiziente Handhabung des Konvektors. Sie ist Bestandteil des Produkts und muss in unmittelbarer Nähe des Geräts aufbewahrt und dem Bedienpersonal jederzeit zugänglich gemacht werden. Vor Beginn der Montage müssen alle Beteiligten diese Anleitung sorgfältig lesen. Grundlage für eine sichere Installation und Bedienung ist das Einhalten aller in dieser Anleitung aufgeführten Sicherheits- und Bedienungshinweise. Zusätzlich gelten alle örtlichen Vorschriften zur Arbeitssicherheit sowie allgemeine Sicherheitsvorschriften für den Betrieb von Geräten. Die Beschreibungen und Abbildungen in dieser Anleitung dienen dem grundlegenden Verständnis. Technische Änderungen vorbehalten.

Erklärung der Symbole

Stromschlaggefahr Das Symbol steht vor Tätigkeiten, bei denen die Gefahr eines Stromschlags besteht.	**Warnung** Das Symbol erscheint dort, wo gefährliche Situationen auftreten können.	**Wichtiger Hinweis** Das Symbol erscheint dort, wo das Produkt oder umliegendes Eigentum beschädigt werden kann.	**Wichtiger Vermerk**

Bestimmungsgemäße Verwendung des Konvektors

Der wandmontierte Heizkonvektor mit Ventilator KORAWALL ist zur Beheizung und Kühlung in trockenen, frostfreien Innenräumen bestimmt. Er ist auch für den Einsatz in Niedertemperatur-Heizsystemen geeignet. Der Konvektor muss an das Heiz-/Kühlsystem und das Stromnetz des Gebäudes angeschlossen werden. Der KORAWALL-Konvektor ist nicht zum Trocknen von Kleidung, zum Ablegen von Gegenständen oder zum Aufenthalt von Personen oder Tieren vorgesehen. Ebenso ist er nicht für feuchte Räume wie Schwimmbäder, Bäder, Wintergärten u. Ä. geeignet. Der Konvektor dient dem Heizen oder dem Nachkühlen. Eine Kühlung ist jedoch nur im nicht-kondensierenden Bereich oberhalb des Taupunkts möglich. Das Gerät verfügt nicht über einen eingebauten Kondensatablauf, und es darf sich kein Kondensat im Gerät bilden.

Sicherheitshinweise

Beachten Sie stets die Sicherheitsanweisungen in dieser Anleitung. Das Nichtbeachten dieser Hinweise sowie das Ignorieren von Warnhinweisen und Anweisungen kann zu Verletzungen, Lebensgefahr oder Sach- und Geräteschäden führen. Der Konvektor darf von Kindern ab 8 Jahren sowie von Personen mit eingeschränkten physischen, sensorischen oder geistigen Fähigkeiten bzw. mangelnder Erfahrung nur unter Aufsicht oder nach Einweisung in den sicheren Gebrauch und mit Verständnis für die möglichen Gefahren benutzt werden. Kinder dürfen nicht mit dem Konvektor spielen. Kindern unter 3 Jahren muss der Zugang zum Gerät verwehrt werden, es sei denn, sie stehen unter ständiger Aufsicht. Kinder unter 8 Jahren dürfen das Gerät nur dann ein- und ausschalten, wenn es sich in seiner normalen Betriebsstellung befindet und sie von einer erwachsenen Person beaufsichtigt werden oder entsprechend unterwiesen wurden. Sie dürfen das Gerät jedoch nicht selbst an die Steckdose anschließen, Einstellungen vornehmen, es reinigen oder warten.

Qualifikation der Personen und Installationsbedingungen

- Die Planung der elektrischen Installation muss von einer entsprechend fachlich qualifizierten Person durchgeführt werden und den geltenden Normen entsprechen.
- Die Installation, der Anschluss und die Inbetriebnahme des Konvektors dürfen nur durch geschultes Fachpersonal erfolgen.
- **Sämtliche Arbeiten an der elektrischen Anlage dürfen nur von Personen durchgeführt werden, die über eine entsprechende elektrotechnische Qualifikation gemäß den Vorschriften des jeweiligen Landes verfügen und mit dem Gerät im erforderlichen Umfang vertraut sind.**
- Die Montage und Installation des Konvektors muss gemäß den örtlich geltenden allgemeinen Bau-, Sicherheits- und Installationsvorschriften sowie Normen erfolgen.
- Jegliche Eingriffe in den Konvektor und seine Reparatur dürfen nur von Fachpersonal mit entsprechender elektrotechnischer Qualifikation durchgeführt werden, das zusätzlich vom Hersteller des Konvektors für diesen Zweck geschult wurde.

DE

Gefahr eines Stromschlags!

Gefahr eines tödlichen Stromschlags!

- Der Kontakt mit spannungsführenden Teilen (d. h. elektrisch leitenden Teilen unter Spannung) kann zu tödlichen Stromschlägen führen. Beschädigte Isolierungen oder elektrische Komponenten stellen ein ernstzunehmendes Risiko dar.
- Bei Beschädigung der Isolierung trennen Sie das Gerät sofort vom Stromnetz und lassen Sie es reparieren. Ersetzen Sie beschädigte Teile ausschließlich durch Originalteile des Herstellers.
- Vermeiden Sie Feuchtigkeit auf spannungsführenden Teilen – sie kann einen Kurzschluss verursachen.
- Erdung des Konvektors ist zwingend erforderlich.
- Installation, Wartung und Service dürfen nur bei vollständig vom Stromnetz getrenntem Konvektor durchgeführt werden. Stellen Sie sicher, dass ein unbeabsichtigtes Einschalten ausgeschlossen ist.
- Falsche Verdrahtung kann das Produkt beschädigen! In einem solchen Fall erlischt die Gewährleistung.
- Falls der Konvektor mit einem Netzkabel geliefert wird, darf dieses keinesfalls gekürzt oder verändert werden.

Verhindern Sie das Einfrieren des Wärmetauschers. Bei Verwendung in unbeheizten Räumen besteht die Gefahr des Einfrierens des Wärmetauschers.

Bei unsachgemäßer Verwendung, wie unten beschrieben, besteht die Gefahr einer Beeinträchtigung oder eines Ausfalls der Gerätefunktion.

Frostschutz

- Werden Konvektoren über einen längeren Zeitraum nicht genutzt (z. B. im Winter), trennen Sie sie vom Stromnetz. Schützen Sie den Konvektor vor Frost.

Geeignete Betriebsumgebung

- Der Konvektor ist ausschließlich für den Einsatz in Innenräumen vorgesehen – in trockener Umgebung, ohne erhöhte Luftfeuchtigkeit und ohne Substanzen, die Korrosion fördern könnten. Dazu zählen insbesondere Wohn- und Nichtwohnräume, Bürogebäude, Hallen, öffentliche Einrichtungen sowie Produktionsbereiche.
- Das Gerät darf niemals in feuchten Räumen betrieben werden, z. B. in Schwimmbädern, Wintergärten, botanischen Gärten, Gewächshäusern, Badezimmern, Wellnessbereichen, Thermalbädern oder Außenlagern.
- Verwenden Sie das Gerät niemals in Räumen mit explosionsfähiger Atmosphäre.
- Betreiben Sie das Gerät nicht in chemisch aggressiver oder korrosiver Umgebung (z. B. Meeresluft).
- Platzieren Sie das Gerät niemals über elektrischen Anlagen (z. B. Schalttafeln, Computern oder anderen elektrischen Geräten) oder elektrischen Kontakten, die nicht gegen Tropfwasser geschützt sind.
- Platzieren Sie den Konvektor nicht über einer Steckdose.
- Das Gerät darf nicht in staubigen Umgebungen betrieben werden.
- Stellen Sie sicher, dass die Luft frei zirkulieren kann.

Inbetriebnahme

- Vor der Inbetriebnahme ist eine Erstprüfung der elektrischen Anlage gemäß den geltenden Normen des jeweiligen Landes durchzuführen. Während des Betriebs ist der Betreiber verpflichtet, regelmäßige Prüfungen der elektrischen Anlage in den festgelegten Intervallen gemäß den entsprechenden nationalen Normen sicherzustellen.
- Vor der ersten Inbetriebnahme führen Sie bitte die Überprüfung gemäß dem Kapitel „Kontrolle vor dem ersten Einschalten“ (S. 18) durch.

DE

Allgemeine Hinweise

- Decken Sie die Luftzu- und -auslässe nicht ab. Es besteht Überhitzungsgefahr, was zur Zerstörung der Anschlusskomponenten, Lüfter oder der Stromversorgung führen kann.
- Stellen Sie sich nicht auf den Konvektor, setzen Sie sich nicht darauf und legen Sie keine Gegenstände auf das Gerät.
- Nehmen Sie keine Veränderungen am Konvektor vor, die seine Funktion beeinflussen könnten.
- **ACHTUNG:** Einige Teile (z. B. der Wärmetauscher) können stark erhitzen und Verbrennungen verursachen!
- Tragen Sie bei Montage, Wartung und Service des Konvektors stets geeignete Schutzausrüstung. Einige Teile des Konvektors können scharfe Kanten aufweisen.

Technische Daten

KORAWALL Therm-V WVT							
Länge [mm]	600	750	1 000	1 250	1 500	1 750	2 000
Breite [mm]	110						
Höhe [mm]	450						
Wärmeleistung [W] 75/65/20 °C	190 ~ 1 688	278 ~ 2 467	424 ~ 3 766	570 ~ 5 064	716 ~ 6 363	863 ~ 7 661	1 009 ~ 8 960
Kühlleistung [W]	19 ~ 267	28 ~ 391	42 ~ 596	57 ~ 802	71 ~ 1 008	85 ~ 1 213	100 ~ 1 419
Schalldruckpegel [dB]	23,2 ~ 40,8	24,9 ~ 42,3	26,3 ~ 43,9	26,7 ~ 44,9	28,7 ~ 46,4	30,2 ~ 47,6	30,5 ~ 48,2
Gewicht [kg]	11,5	14,5	18,5	23,5	27,5	31,5	36,5
Wasservolumen [l]	0,6	0,8	1,1	1,4	1,7	2,0	2,4
Anschluss	2× G½" Innengewinde						
Betriebsbedingungen							
Max. Betriebsüberdruck [MPa]	1,2						
Betriebstemperaturbereich [°C]	16–75						
Temperaturbereich der Zuluft	5–40						
Luftfeuchtigkeitsbereich [%]	20–60						
Elektrische Parameter							
Nennspannung des Konvektors [V]	230 AC						
Netzfrequenz [Hz]	50/60						
Schutzklasse	I						
Schutzart	IP 20						
Internes Netzteil	230 V AC / 24 V DC / 1,9 A						
Nennleistung [W]	6	6,8	11,2	13,5	14,4	18,7	21,2
Nennstrom [A]	0,03	0,03	0,05	0,06	0,065	0,083	0,093
Spannung der Ventilatoren [V]	24 DC						
Anzahl der Ventilatoren	1	1	1	1	1	2	2

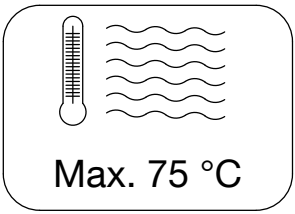

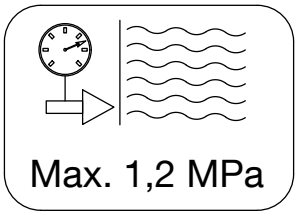

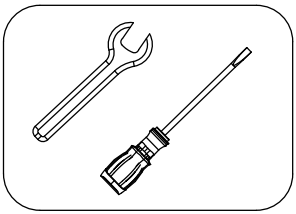

DE

Inhalt der Standardlieferung

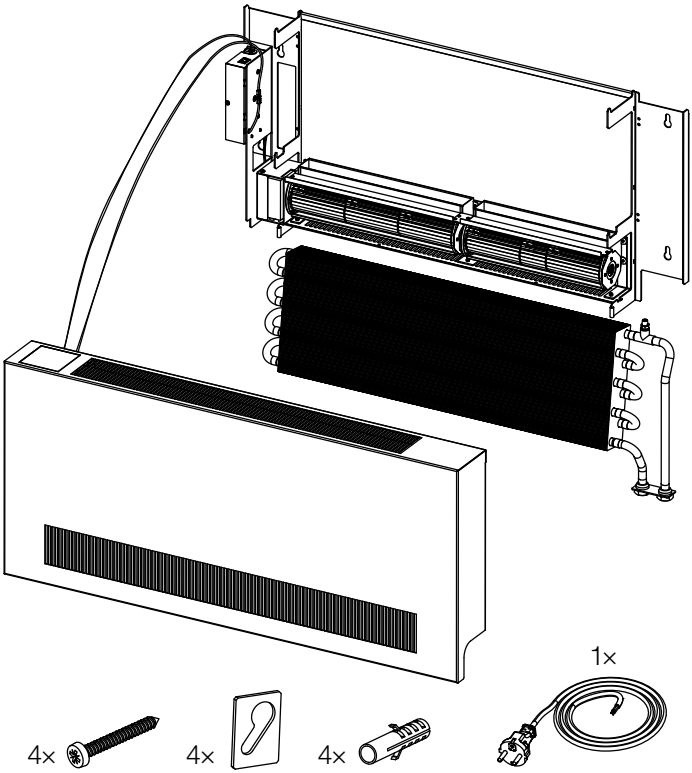

Im Falle einer Bestellung mit RC-Regelung

1×

Bedienungsanleitung für das Thermostat

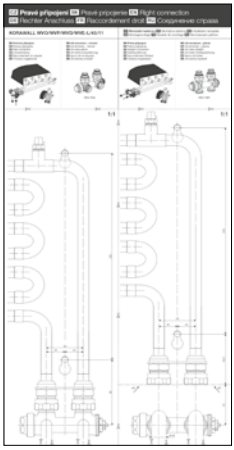

1×

Montagevorlage

Optionales Zubehör

1×

LICON
REG-TMS

1×

LICON
REG-TMA

1×

LICON
Kabel 1 m: REG-TEP24-100
Kabel 3 m: REG-TEP24-300
Kabel 5 m: REG-TEP24-500

Montageabmessungen

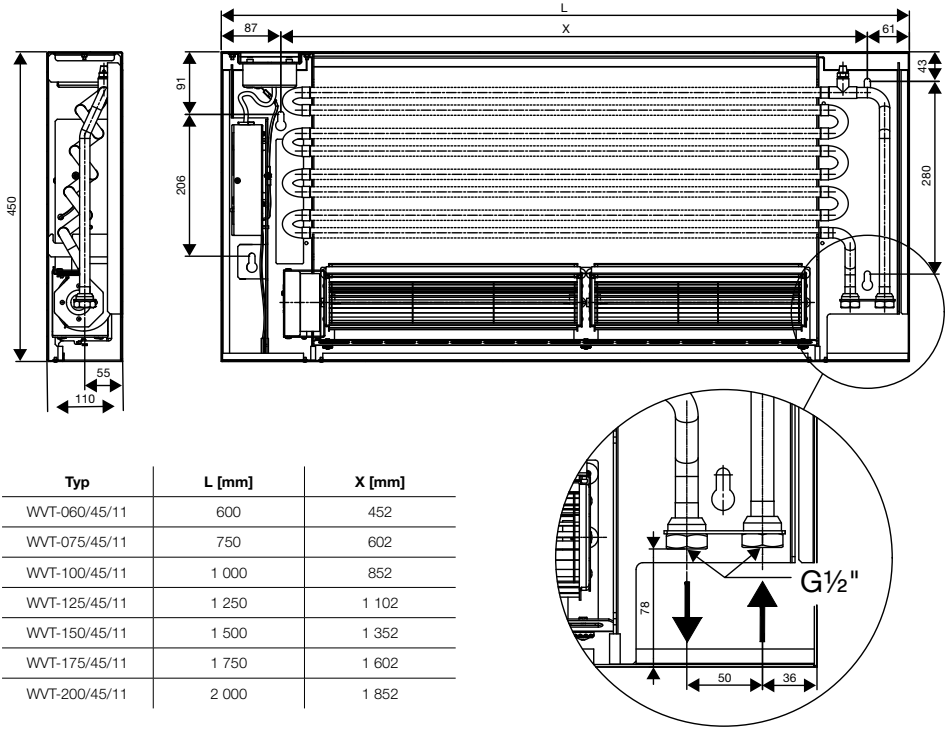

Typ	L [mm]	X [mm]
WVT-060/45/11	600	452
WVT-075/45/11	750	602
WVT-100/45/11	1 000	852
WVT-125/45/11	1 250	1 102
WVT-150/45/11	1 500	1 352
WVT-175/45/11	1 750	1 602
WVT-200/45/11	2 000	1 852

Montage – Anschluss an das Heizungssystem

Montage des Konvektors

Montieren Sie den Konvektor gemäß der beiliegenden Montageanleitung.

- Zur Installation der Einheit werden 2 Personen benötigt.
- Stellen Sie sicher, dass der Konvektor fest an der Wand befestigt ist.
- Der Konvektor muss waagerecht montiert werden, mindestens 10 cm über dem Boden. Neben der Einheit sollte mindestens 10 cm freier Raum vorhanden sein (Platz für den Thermostatkopf, einfachere Montage und Handhabung der Abdeckung).
- Stellen Sie sicher, dass die Luft frei zirkulieren kann.
- Der Konvektor kann scharfe Kanten enthalten. Verwenden Sie Schutzausrüstung.

Anschluss an das Heizsystem

Beim Anschluss an das Heizungssystem gehen Sie gemäß der Montageanleitung in diesem Handbuch vor.

- Der Anschluss an das Heizungssystem ist unten rechts oder unten links möglich.
- Bei Verwendung von Anschluss- und Regelarmaturen der LM-Reihe verwenden Sie die Montageschablone.
- Leiten Sie die Heizwasserleitungen so, dass keine mechanische Belastung des Wärmetauschers entsteht und ein einfacher Zugang zur Einheit für Wartungs- und Reparaturzwecke gewährleistet ist.
- Dichten Sie die Verbindungen ab und ziehen Sie sie fest.
- Ziehen Sie nach der Montage der Heizungsleitungen alle Gewindeverbindungen fest und prüfen Sie, ob sie unter Spannung stehen.
- Entlüften Sie den Wärmetauscher.
- Führen Sie eine Druckprüfung gemäß den Normen des jeweiligen Landes durch.
- Verwenden Sie geeignetes Werkzeug.

DE

Anschluss an das elektrische System

Das Produkt ist auch in einer Ausführung mit bereits angeschlossenem 230 V AC-Netzkabel erhältlich. In diesem Fall entfallen die in diesem Kapitel beschriebenen Schritte zum Anschluss an das elektrische System.

- Schließen Sie gemäß dem Schaltplan die Netzspannung 230 V AC aus dem Stromnetz an die Anschluss-Elektronik im Inneren des Konvektors an.
- Führen Sie die elektrische Spannung zu den Klemmen L, N und PE.
- Das Netzkabel gegen Herausziehen sichern.
- Statten Sie das elektrische Netz mit einem Schutzschalter aus, der den Werten auf Seite 14 und den Vorschriften des jeweiligen Landes entspricht.
- Achten Sie auf eine ordnungsgemäße Erdung des Konvektors!

Elektrischer Schaltplan des Konvektors KORAWALL Therm-V WVT

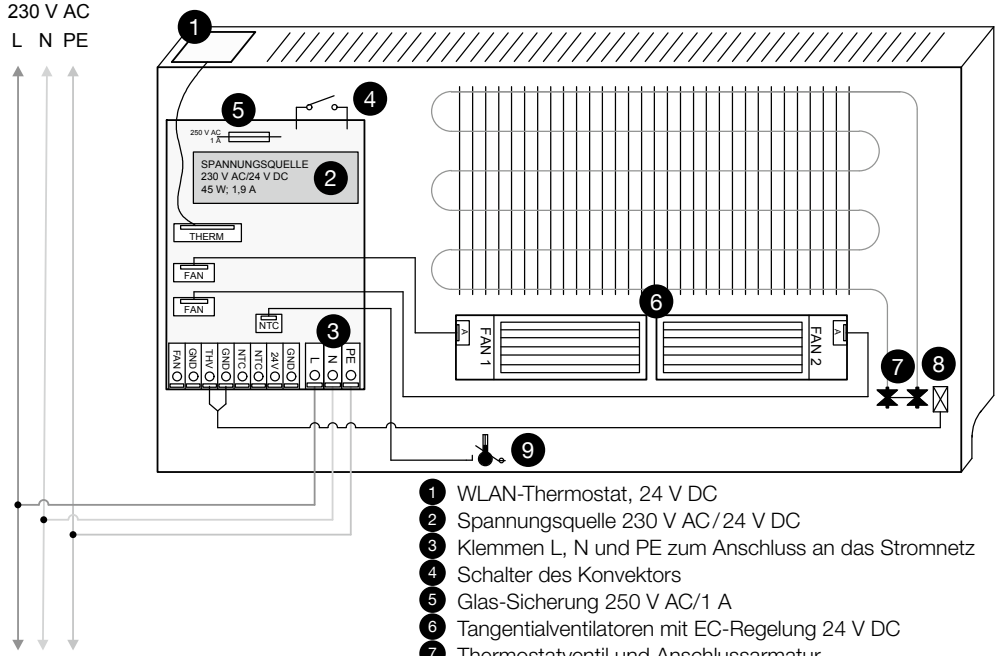

1. WLAN-Thermostat, 24 V DC
2. Spannungsquelle 230 V AC/24 V DC
3. Klemmen L, N und PE zum Anschluss an das Stromnetz
4. Schalter des Konvektors
5. Glas-Sicherung 250 V AC/1 A
6. Tangentialventilatoren mit EC-Regelung 24 V DC
7. Thermostatventil und Anschlussarmatur
8. Thermostatventil mit thermoelektrischem Antrieb 24 V DC
9. To – Umgebungstemperatursensor

Kontrolle vor dem ersten Einschalten

Stellen Sie beim erstmaligen Inbetriebnehmen sicher, dass alle notwendigen Anforderungen erfüllt sind, damit der Konvektor sicher und bestimmungsgemäß funktionieren kann.

Montageteil
- Überprüfen Sie, ob der Konvektor fest und sicher befestigt ist.
- Kontrollieren Sie die waagerechte Installation/Aufhängung des Konvektors.
- Prüfen Sie, ob alle Bauteile korrekt montiert sind.
- Vergewissern Sie sich, dass alle Verunreinigungen, z. B. durch Verpackungen oder von der Baustelle, entfernt wurden.

DE

Anschluss an das Heizsystem
- Überprüfen Sie, ob das Gerät korrekt an das Heizsystem angeschlossen ist.
- Stellen Sie sicher, dass der Wärmetauscher entlüftet und die Entlüftungsschraube angezogen ist.
- Prüfen Sie die Dichtheit (Druckprüfung und Sichtkontrolle).
- Überprüfen Sie, ob das Anschluss- und Regelventil LM korrekt angeschlossen und eingestellt ist.

Elektrischer Teil
- Kontrollieren Sie die korrekte Verdrahtung der Stromversorgung 230 V AC an den Klemmen **L**, **N** und **PE**.
- Überprüfen Sie die korrekte Verbindung des Verbindungskabels zwischen dem eingebauten Thermostat und der Anschluss-Elektronik.
- Prüfen Sie die korrekte und feste Verkabelung.
- Kontrollieren Sie die Abdeckung der Anschluss-Elektronik.
- Überprüfen Sie die Erdung des Konvektors einschließlich der Frontabdeckung.

Luftstrom
- Stellen Sie einen freien Luftstrom sicher, entfernen Sie gegebenenfalls Hindernisse.
- Überprüfen Sie die korrekte Befestigung und Sauberkeit des Filters. Bringen Sie ihn gegebenenfalls in die richtige Position oder reinigen Sie ihn.

Inbetriebnahme
Nach Anschluss des Konvektors an das Stromnetz und dem Einschalten des Schalters an der Anschluss-Elektronik in die Position „I“ – Ein, leuchtet das Display auf und der Thermostat schaltet sich ein.

Bedienung
Der gesamte Konvektor wird über den eingebauten Thermostat auf der Oberseite der Frontabdeckung oder über eine mobile App via Wi-Fi gesteuert.

Kühlung
Kühlung ist nur im nicht kondensierenden Bereich, d. h. oberhalb des Taupunkts, möglich. Das Gerät verfügt nicht über eine eingebaute Kondensatablaufvorrichtung.

Bedienung und Funktionen des Thermostats

Diese finden Sie in der beiliegenden Bedienungsanleitung, die Teil des Lieferumfangs ist.

Wartung und Service

- Die Wartung und der Service der Konvektoren dürfen nur von Personen durchgeführt werden, die mit deren Funktion vertraut sind.
- Jegliche Eingriffe an der Anschluss-Elektronik mit Stromversorgung, dem eingebauten Thermostat und den Ventilatoren dürfen nur von Fachpersonal mit entsprechender elektrotechnischer Qualifikation vorgenommen werden.

- Die Wartung ist nur bei vom Stromnetz getrenntem Konvektor durchzuführen. Verhindern Sie ein unbeabsichtigtes Wiedereinschalten. Unbefugtes oder unkontrolliertes Wiedereinschalten kann zu schweren Verletzungen oder Lebensgefahr führen.
- Entlüften Sie den Konvektor regelmäßig.
- Vor dem Wiedereinschalten stellen Sie sicher, dass alle Komponenten korrekt eingebaut sind und keine Gefahr für Personen besteht.
- Vor dem Aufsetzen der Außenabdeckung mit eingebautem Thermostat vergewissern Sie sich, dass die Abdeckung korrekt geerdet ist und dass die Erdung sowie das Verbindungskabel zum Thermostat angeschlossen sind.

Nehmen Sie keine Veränderungen am Konvektor vor, die dessen Funktion verändern. Weitere Wartungsanforderungen finden Sie auf **www.licon.cz** oder **www.korado.cz** in den aktuellen Garantie- und Nachgarantiebedingungen.

Reinigung

- Entfernen Sie regelmäßig Staub vom Wärmetauscher (mit Staubsauger oder Bürste).
- Reinigen Sie den Konvektor regelmäßig von Staub. Verwenden Sie keine scheuernden Reinigungsmittel oder Lösungsmittel.

Störungen des Geräts

Thermostat reagiert nicht
- Überprüfen Sie, ob das Verbindungskabel von der Anschluss-Elektronik zum eingebauten Thermostat nicht getrennt ist.
- Stellen Sie sicher, dass der Ausschalter an der Anschluss-Elektronik in der Stellung „I“ – Ein ist.
- Kontrollieren Sie die korrekte Verkabelung und stellen Sie sicher, dass das Stromkabel nicht beschädigt ist.

Thermostat funktioniert, aber Ventilator dreht nicht
- Überprüfen Sie, ob auf dem Thermostat das Symbol HEAT für Heizen angezeigt wird, wenn Sie heizen möchten.
- Überprüfen Sie, ob auf dem Thermostat das Symbol COOL ür Kühlen angezeigt wird, wenn Sie kühlen möchten.
- Stellen Sie sicher, dass die gewünschte Temperatur höher (bzw. bei Kühlung niedriger) als die gemessene Temperatur eingestellt ist.
- Falls die Ventilatoren dennoch nicht drehen, prüfen Sie das Anschlusskabel von der Anschluss-Elektronik zum Ventilator.

Thermostat zeigt statt Temperatur E1 oder E2 an
- Der Temperatursensor zur Temperatureinstellung ist entweder von der Anschluss-Elektronik getrennt oder defekt.

E1 = Fehler des internen Temperatursensors
E2 = Fehler des externen Temperatursensors

Wenn Sie die Ursache der Störung nicht feststellen können,
wenden Sie sich an den Händler oder Hersteller des Konvektors.

Alte elektrische und elektronische Geräte

Elektrische oder elektronische Geräte, die nicht mehr verwendbar sind (einschließlich elektrischer Konvektoren), müssen getrennt gesammelt und gemäß der europäischen Richtlinie für Elektro- und Elektronik-Altgeräte umweltgerecht recycelt werden. Nutzen Sie die in Ihrem Land eingerichteten Rücknahme- und Sammelsysteme.

Lassen Sie Kinder nicht mit der Verpackung spielen. Erstickungsgefahr! Entsorgen Sie die Verpackung nach Gebrauch ordnungsgemäß gemäß den örtlichen Abfalltrennungsregeln.

EN Installation – Construction part

A) Connection to the corner regulating LM fitting

DE Montage – Bauteil

A) Anschluss an das Eckregelventil LM

EN

DE

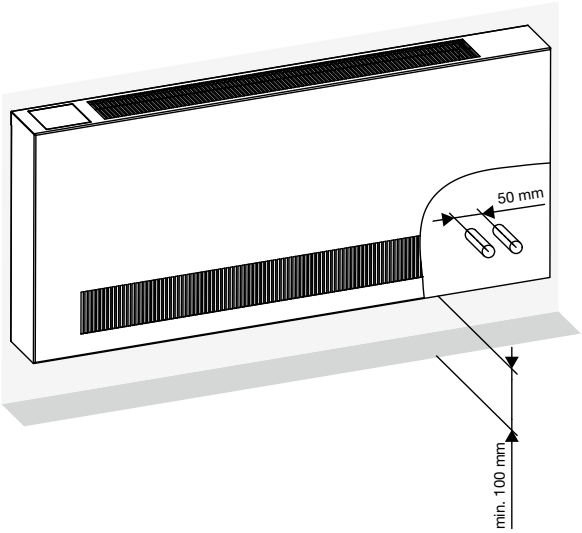

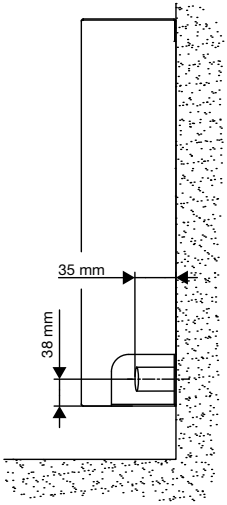

1)

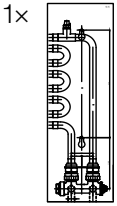

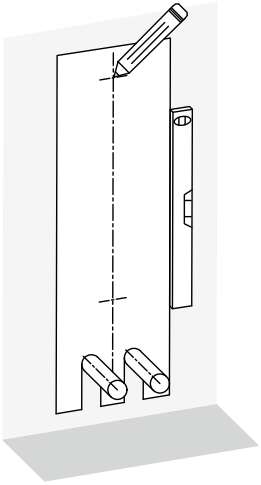

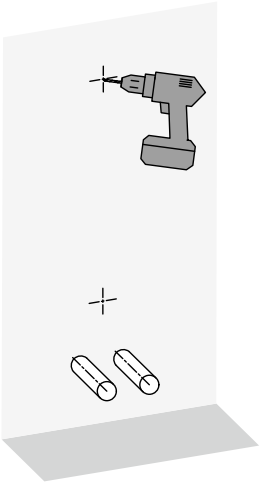

2)

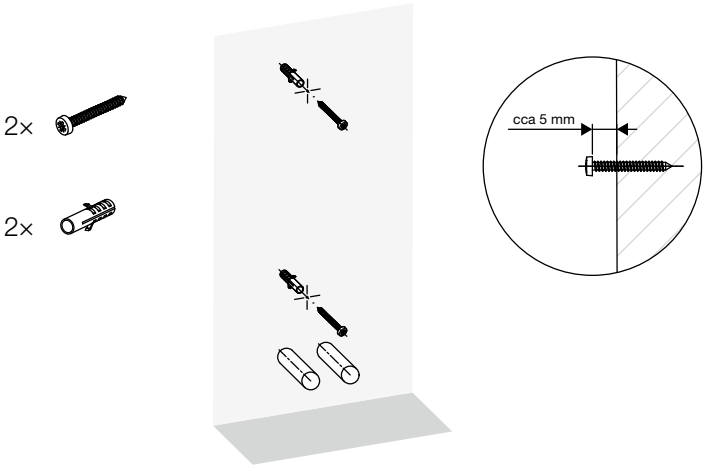

EN

DE

3)

EN Disconnecting the front cover with the thermostat

DE Abnehmen der Frontabdeckung mit Thermostat

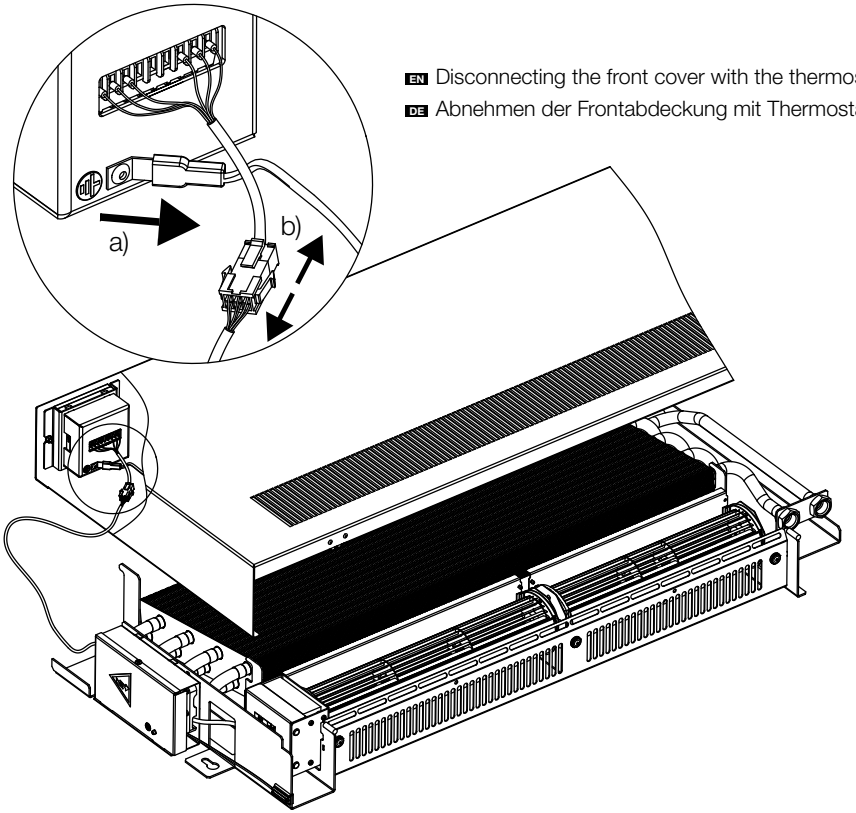

EN

DE

4)

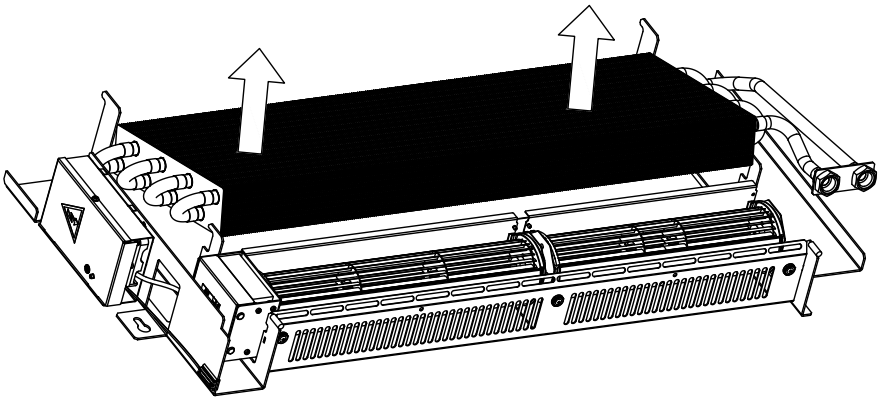

5)

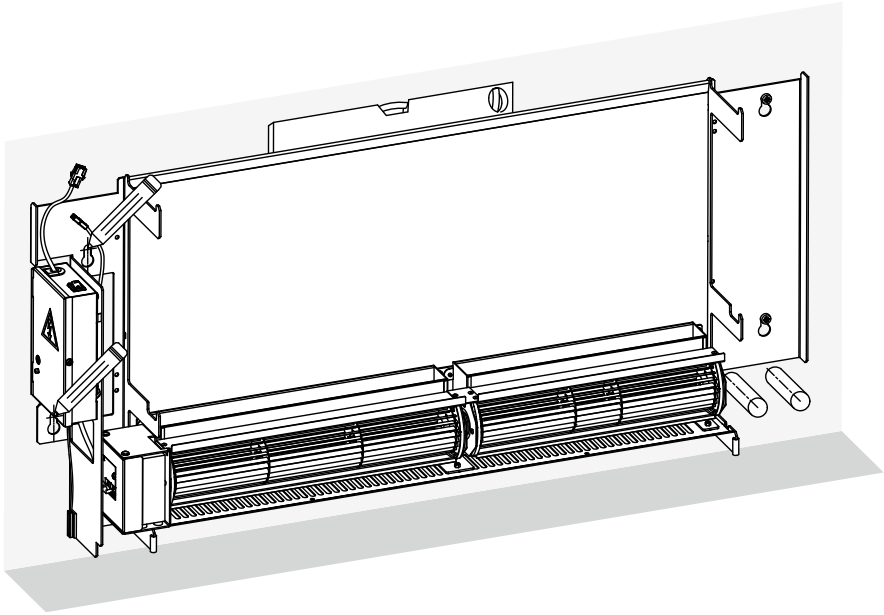

6)

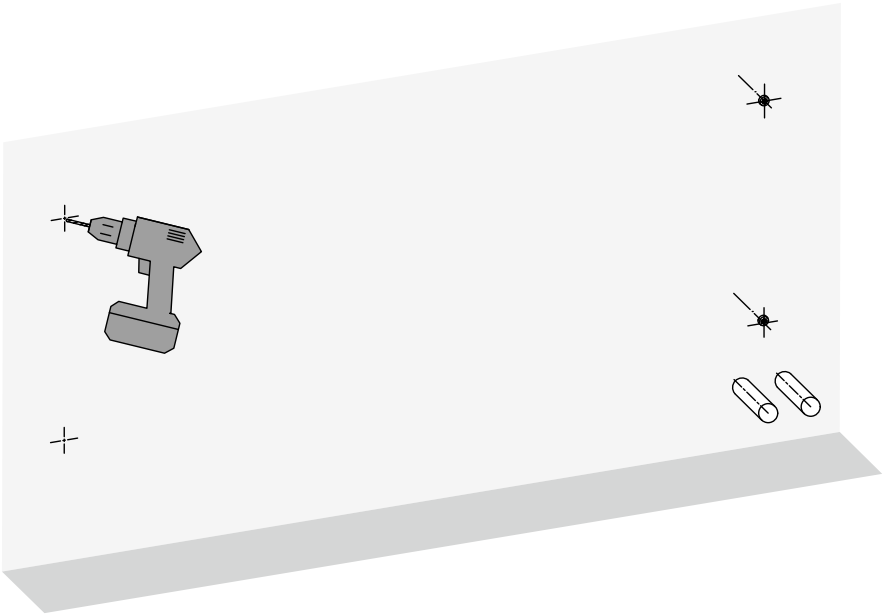

7)

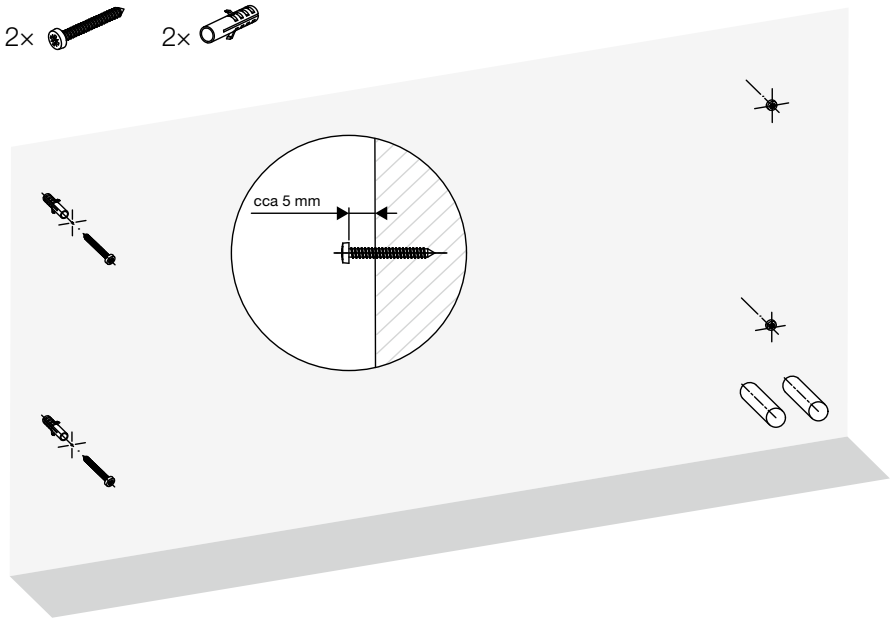

EN

DE

EN

DE

8)

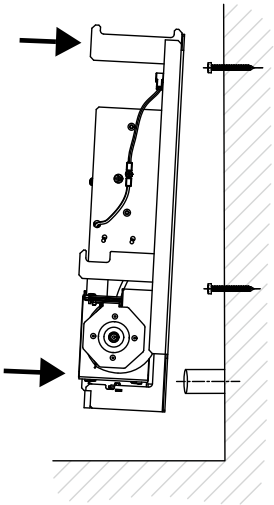

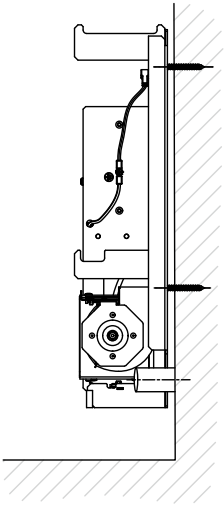

9)

4×

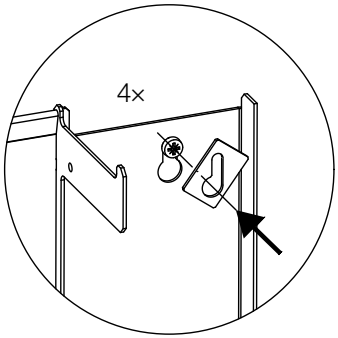

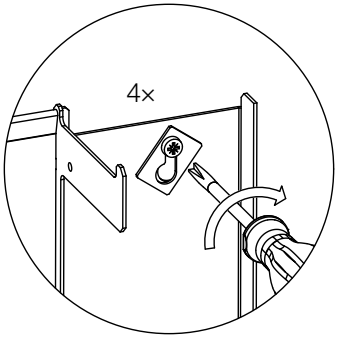

EN Right connection

DE Rechter Anschluss

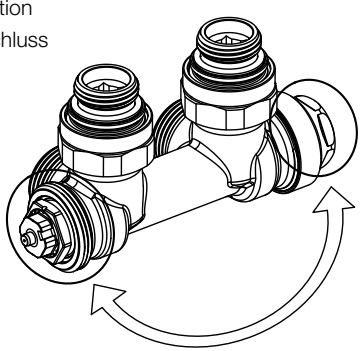

EN Regulating LM valve manual

DE Anleitung für das LM-Regelventil

10)

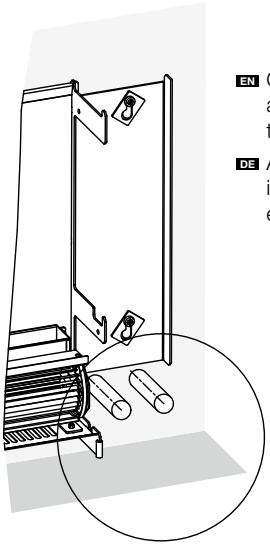

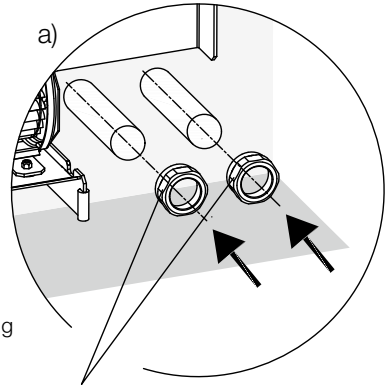

EN Connection fitting are not a part of the package

DE Anschlussverschraubung ist nicht im Lieferumfang enthalten

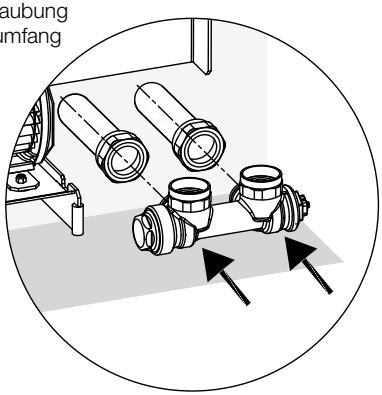

EN

DE

11)

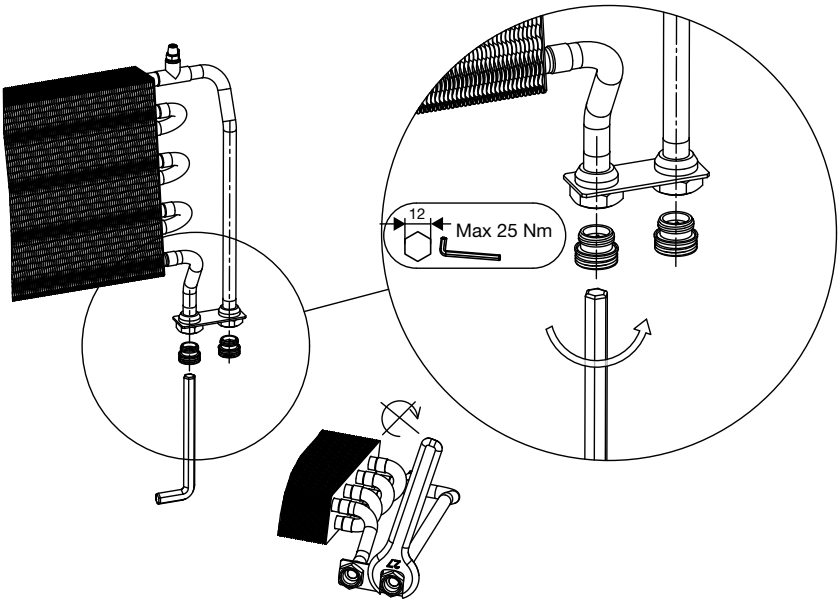

EN

DE

12)

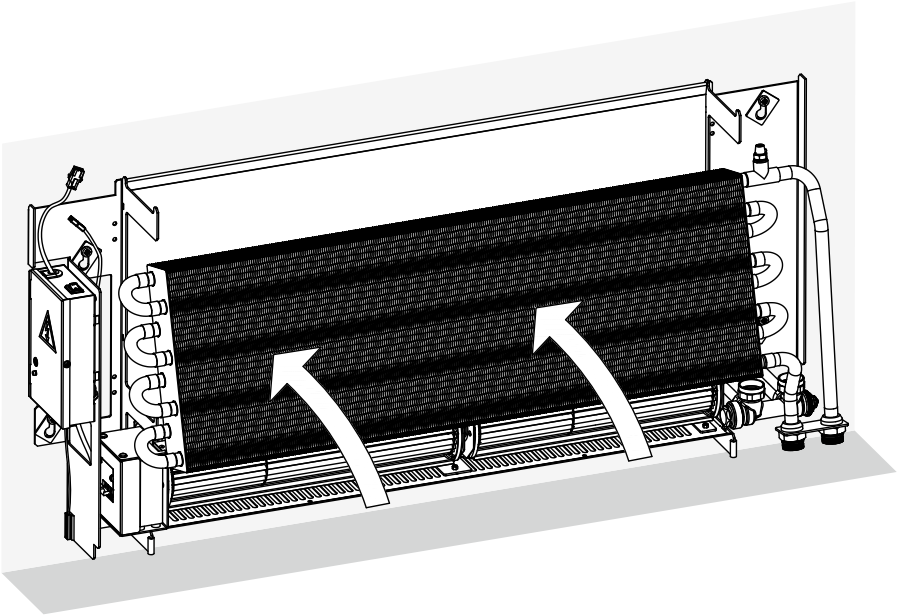

13)

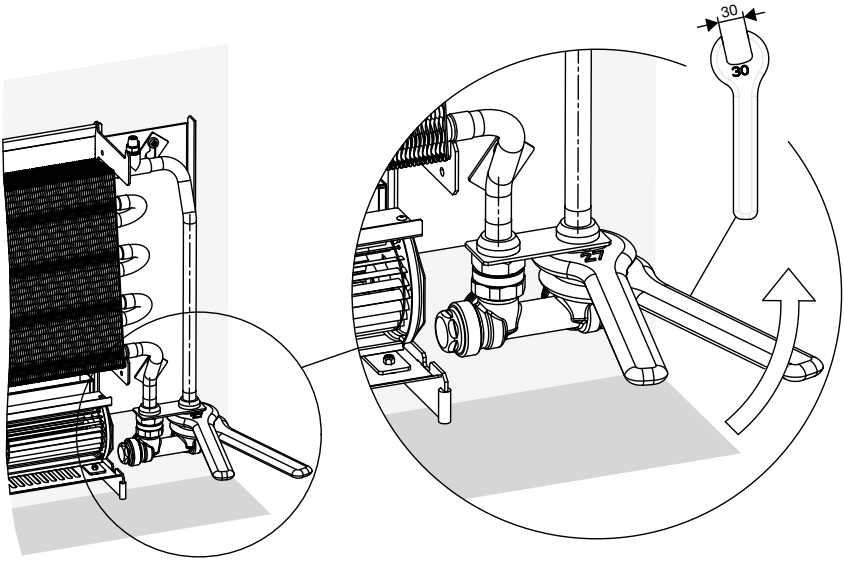

14)

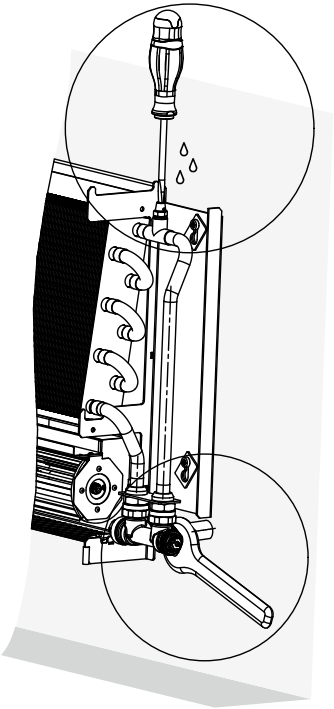

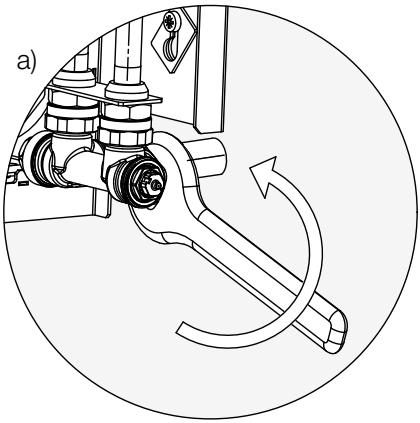

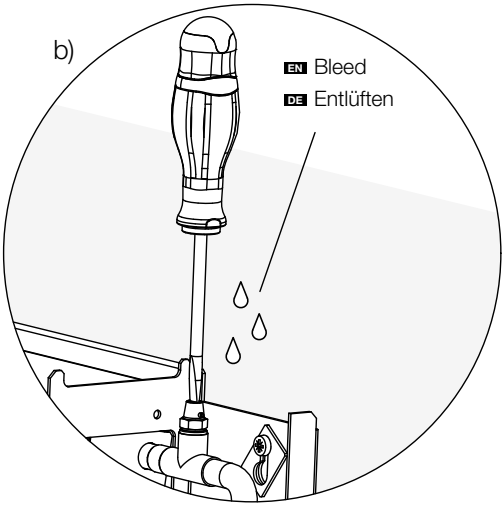

EN

DE

EN B) Connection to the direct regulating LM fitting
DE B) Anschluss an das Durchgangsregelventil LM

EN

DE

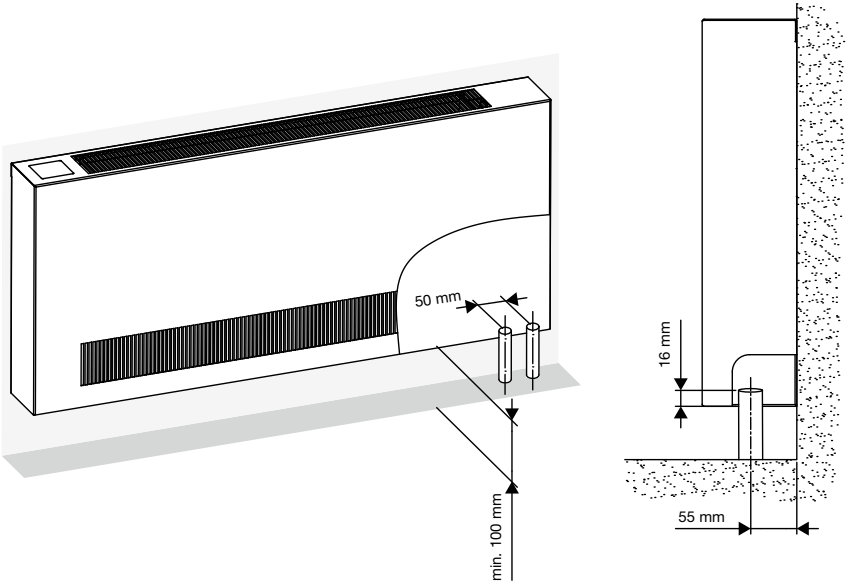

1)

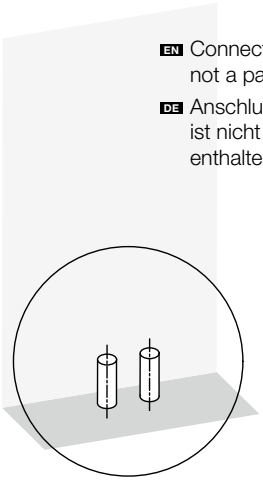

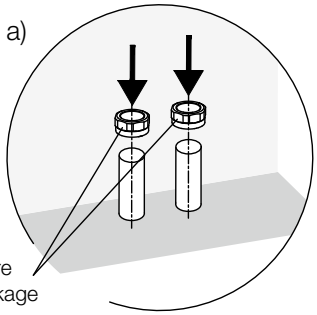

EN Connection fittings are not a part of the package

DE Anschlussverschraubung ist nicht im Lieferumfang enthalten

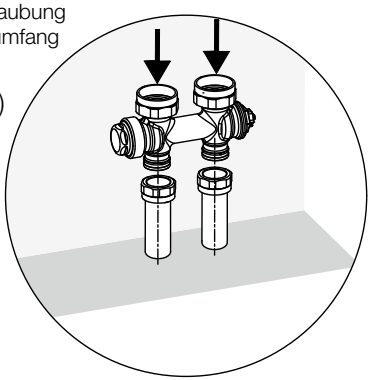

2)

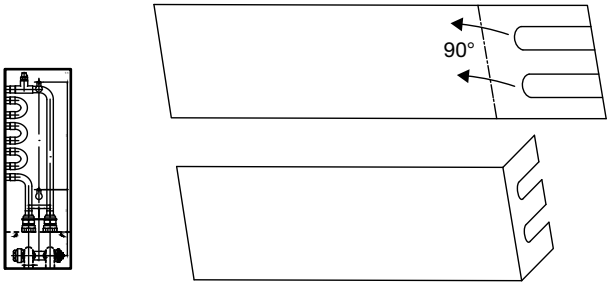

EN

DE

3)

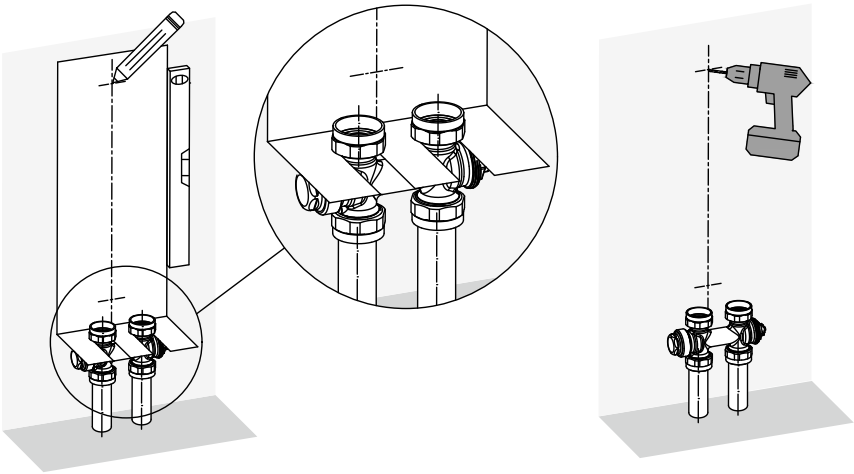

4)

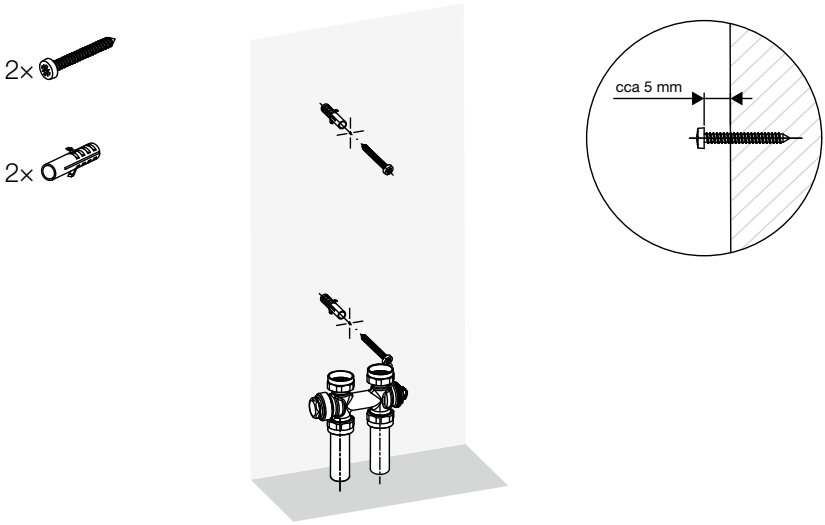

EN 5) Removing the front cover with thermostat

DE 5) Abnehmen der Frontabdeckung mit Thermostat

EN

DE

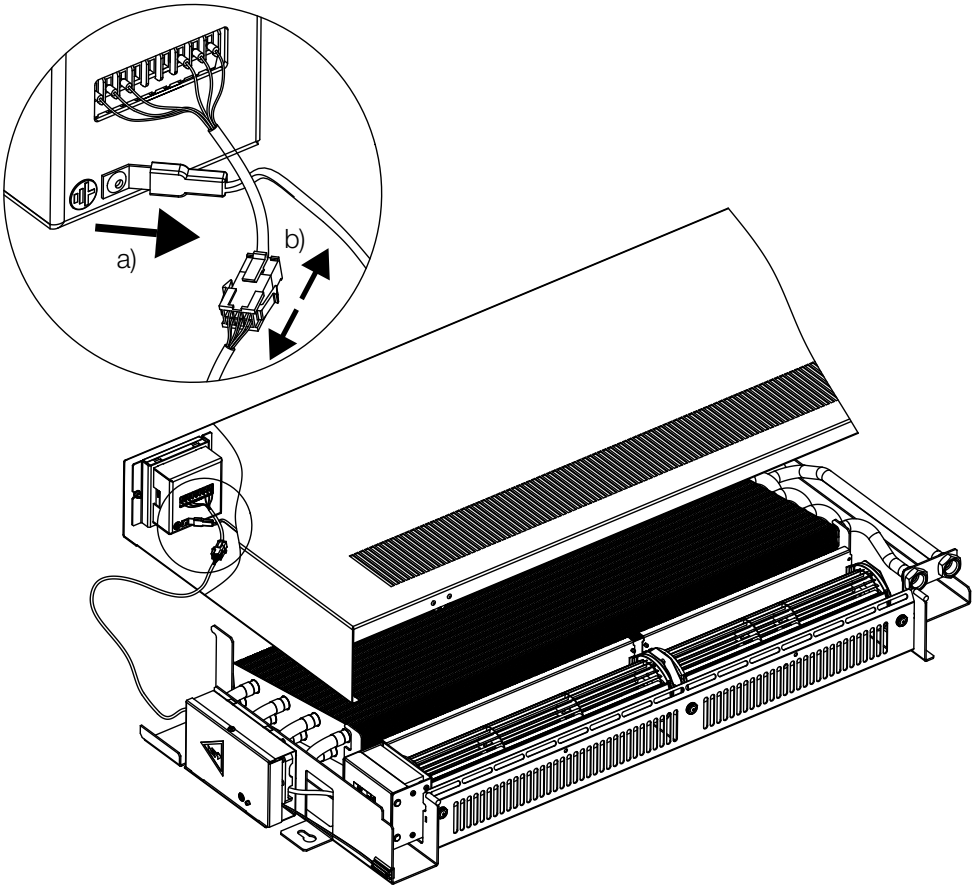

6)

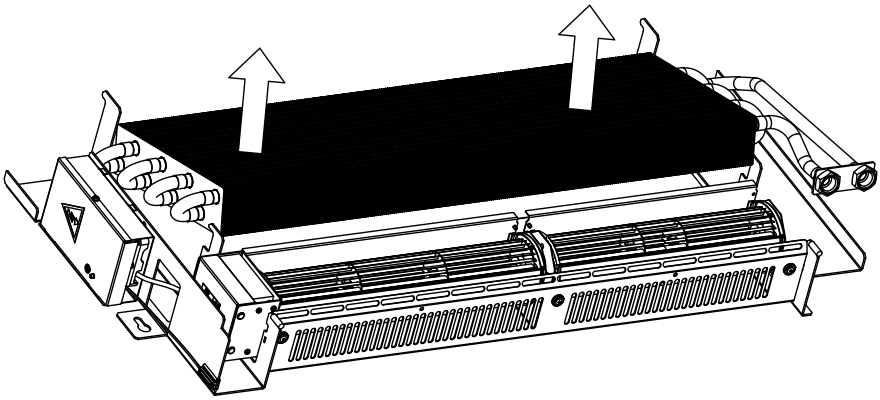

7)

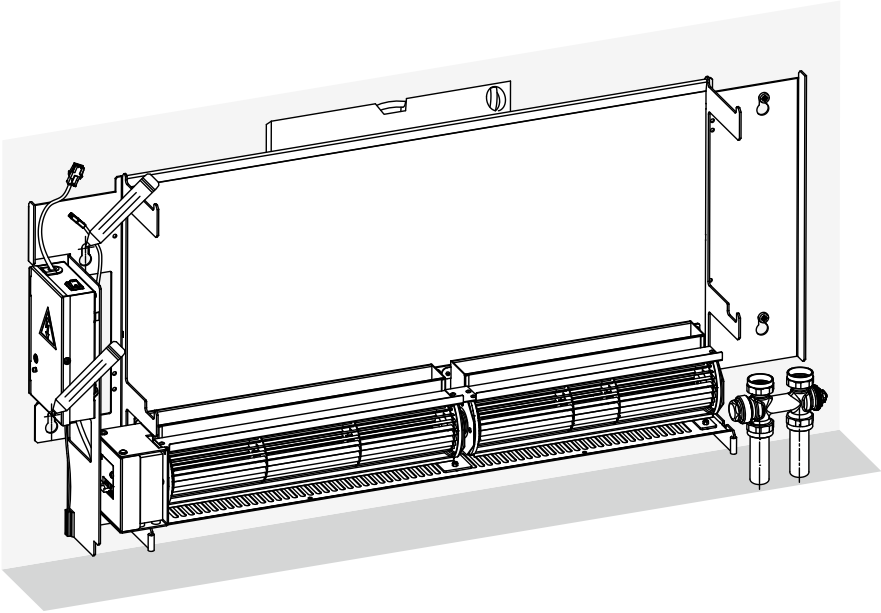

8)

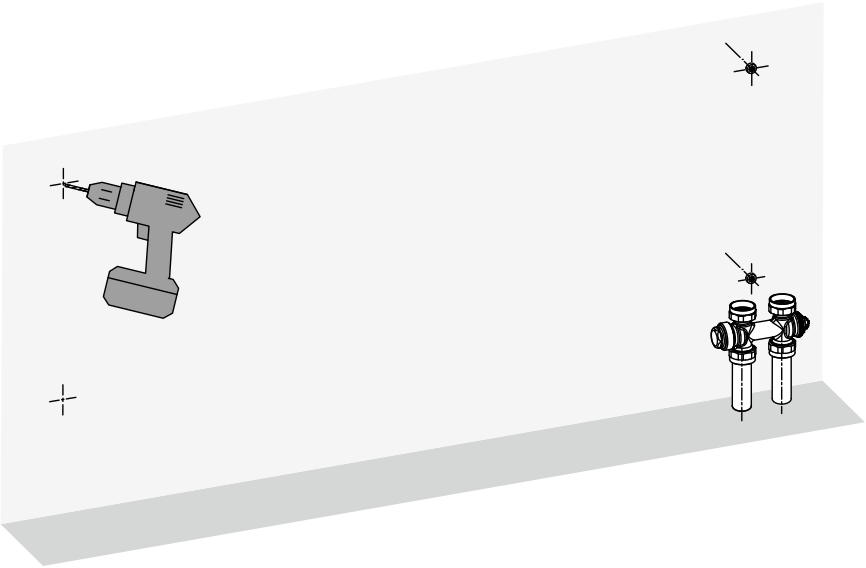

EN

DE

EN

DE

9)

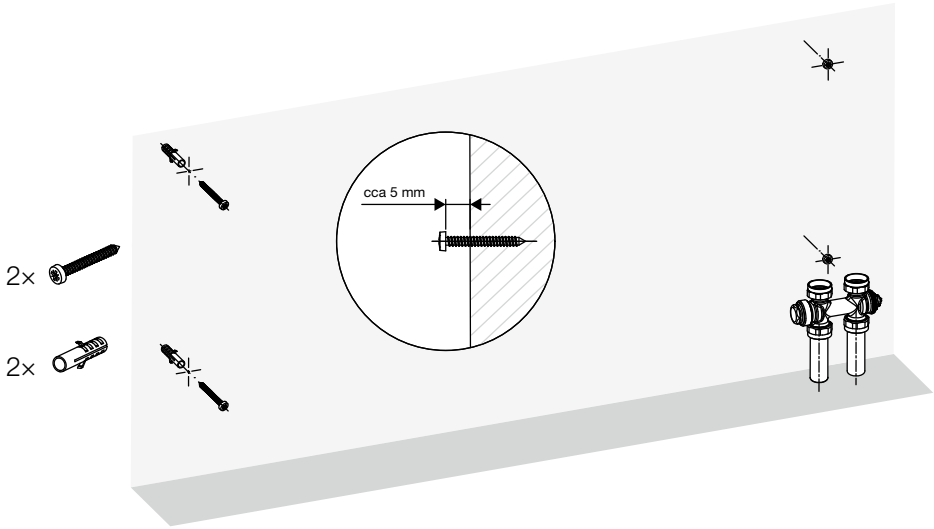

10)

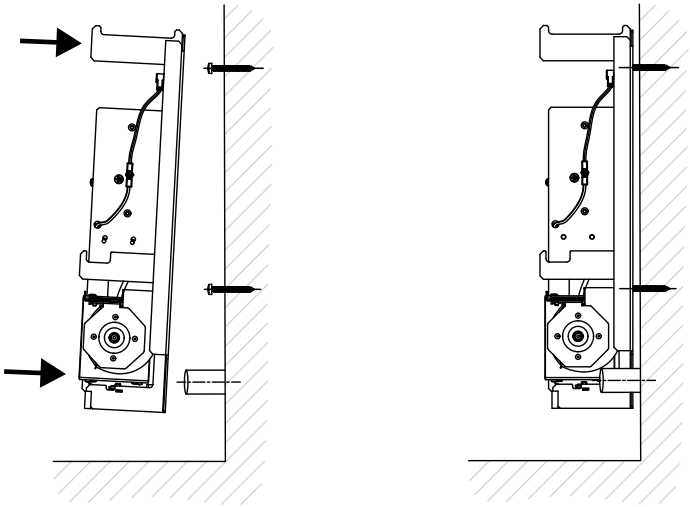

11)

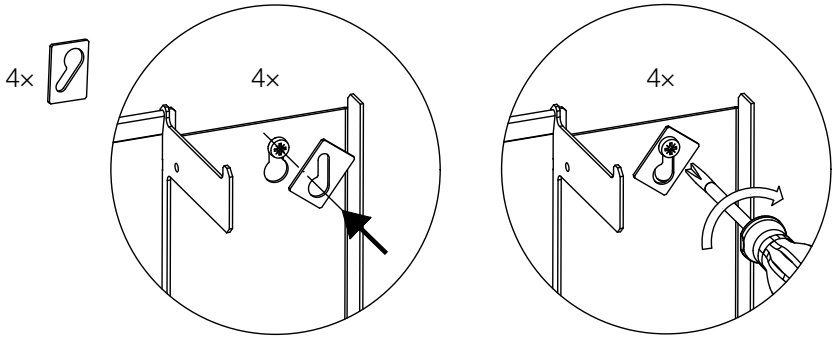

12)

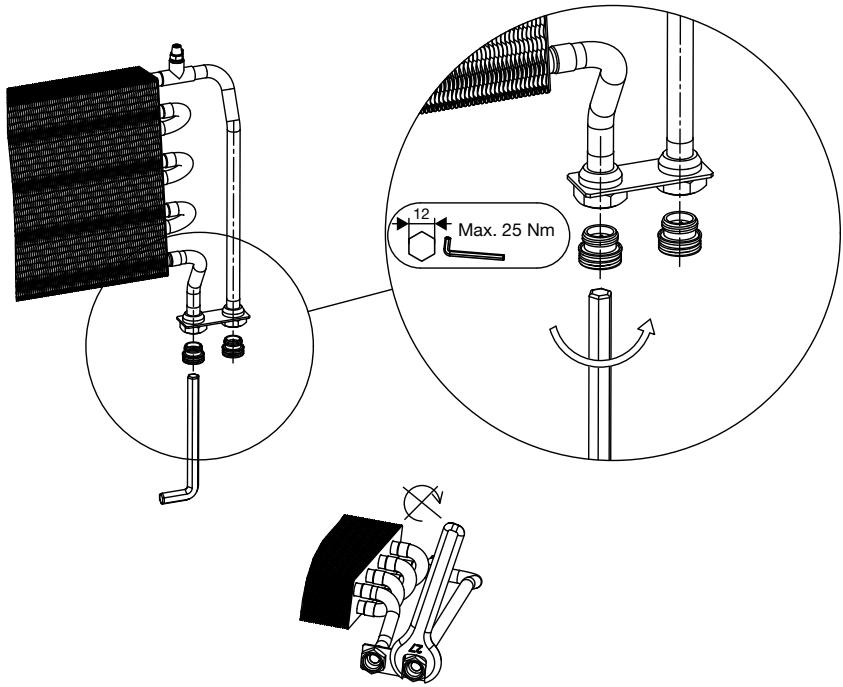

EN

DE

13)

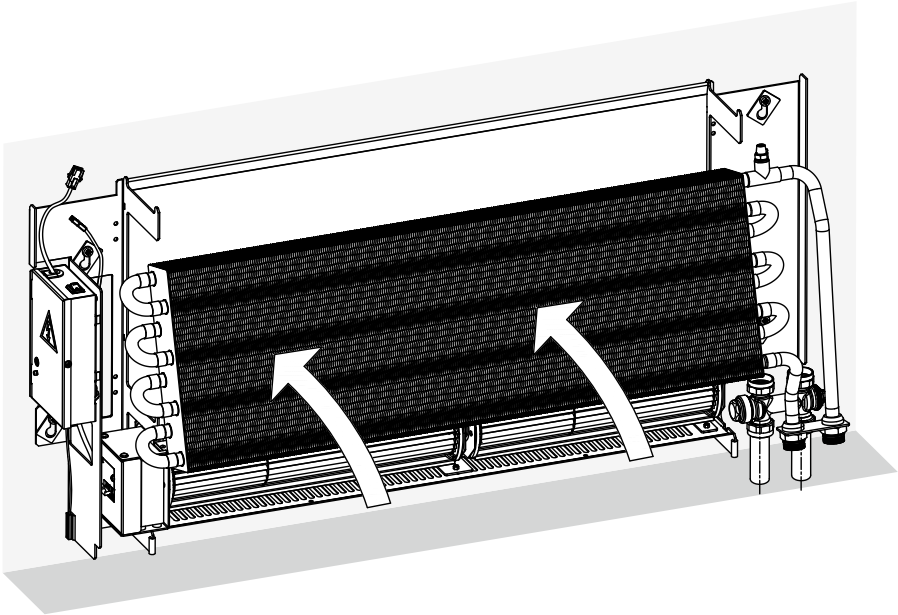

EN

DE

14)

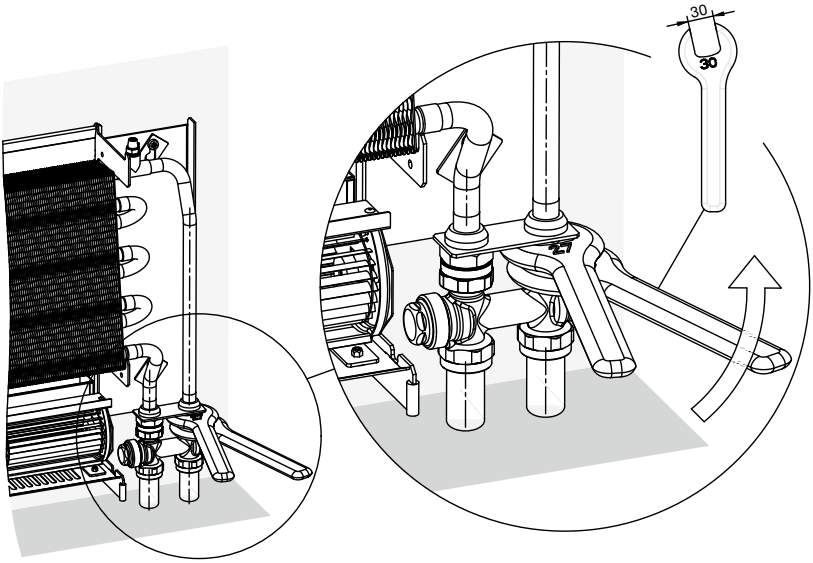

15)

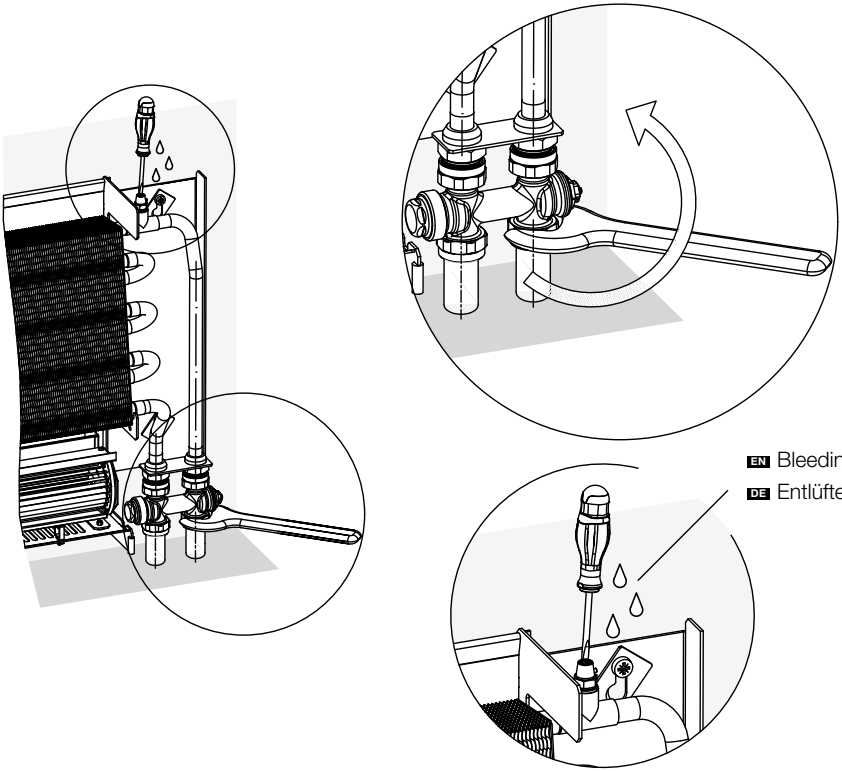

EN Cable connections
DE Kabelanschluss

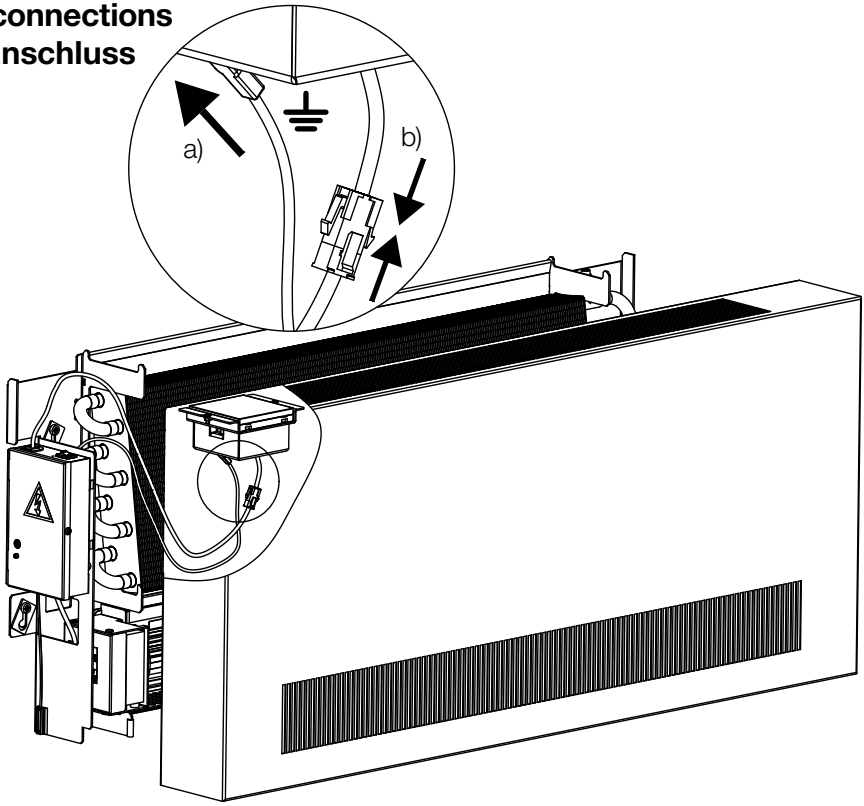

EN

DE

EN Mounting the front cover
DE Anbringen der Frontabdeckung

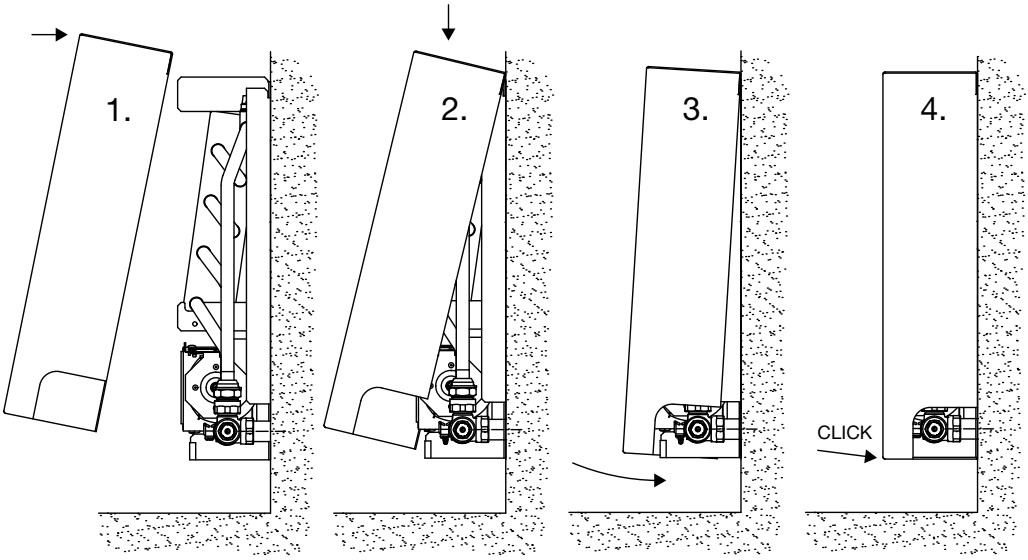

EN Cleaning the dust filter
DE Reinigung des Staubfilters

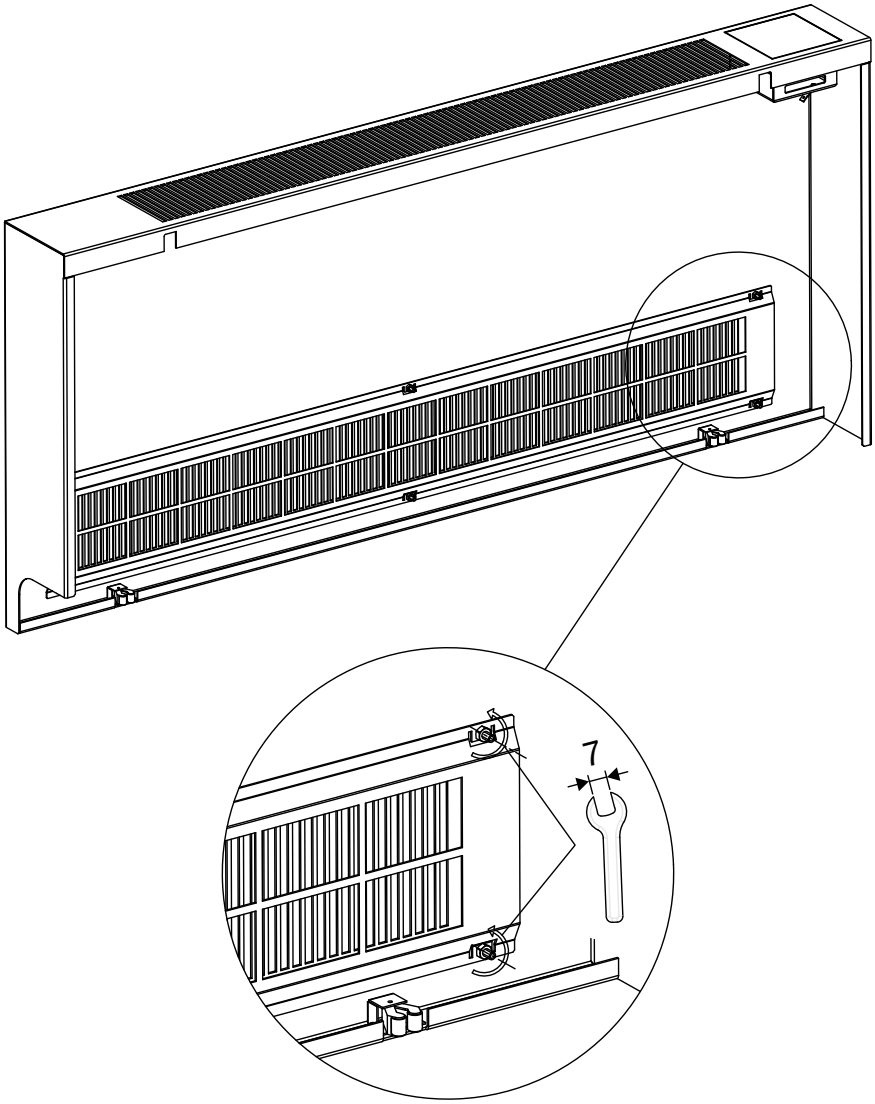

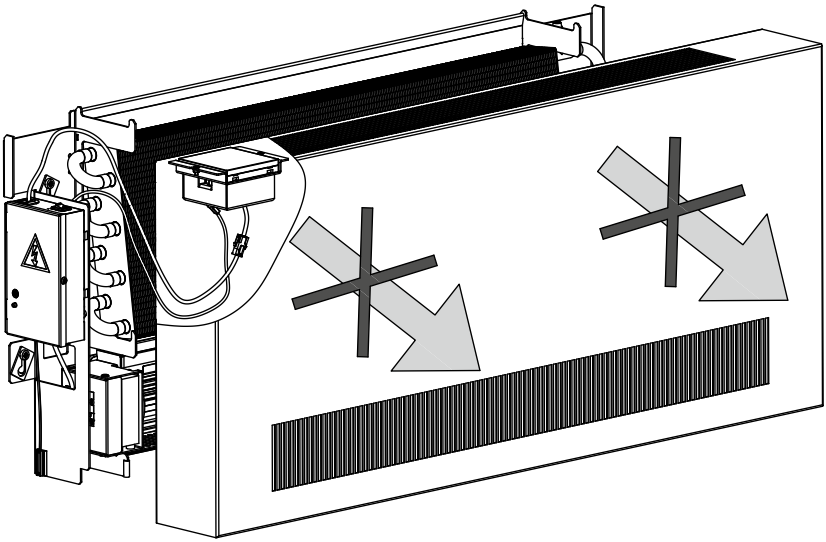

EN **WARNING!** There is a risk of cable damage. For complete removal, disconnect the cables. When reattaching the cover, connect the grounding cable and the cable to the thermostat.

DE **ACHTUNG!** Es besteht die Gefahr einer Kabelbeschädigung. Für eine vollständige Demontage trennen Sie die Kabel. Beim Wiedermontieren der Abdeckung schließen Sie das Erdungskabel und das Kabel zum Thermostat an.

CZ, BG, DE, DK, EE, ES, FR, HR, GB, LT, LV, NL, PL, RU, SK, UA	CE
1 Heating system in building	
2 Reaction to fire	A1
3 Release of dangerous substances	NONE
4 Pressure tightness	no leakage at 1,3 × MOP
5 Resistance to pressure	no breakage at 1,69 × MOP
6 Maximum operating pressure (MOP)	1 200 kPa
7 Surface temperature	Maximum 75 °C
8 Rated thermal outputs	Φ_{80}, Φ_{30} [W]
9 Thermal output in different operating conditions (characteristic curve)	$\Phi = K_M \cdot \Delta t^n$ [W]
10 Durability as:	
11 Resistance against corrosion	No corrosion after 100 h humidity
12 Resistance against minor impact	Class 0

CZ **1.** V otopných soustavách v budovách / **2.** Reakce na oheň: A1 / **3.** Uvolňování nebezpečných látek: NENÍ / **4.** Těsnost: Žádná netěsnost otopného tělesa při 1,3 násobku nejvyššího přípustného provozního přetlaku [kPa] / **5.** Odolnost proti přetlaku: Žádné známky roztržení otopného tělesa při 1,69 násobku nejvyššího přípustného provozního přetlaku [kPa] / **6.** Nejvyšší přípustný provozní přetlak / **7.** Povrchová teplota: Nejvýše 75 °C / **8.** Tepelné výkony / **9.** Tepelný výkon za odlišných provozních podmínek (charakteristická křivka) / **10.** Trvanlivost jako / **11.** Odolnost proti korozi: Žádná koroze po vystavení vlhkosti na dobu 100 hodin / **12.** Odolnost proti mechanickému poškození menšími nárazy: Třída 0

BG **1.** Отоплителни системи в сгради / **2.** Реакция на огън: A1 / **3.** Освобождаване на опасни вещества: ОТГОВАРЯ НА НОРМА / **4.** Изпитателно налягане: 1,3× от максимално работно налягане [kPa] / **5.** Устойчивост срещу налягане: 1,69× от максимално работно налягане [kPa] / **6.** Максимално работно налягане / **7.** Температура на повърхността: Максимално 75 °C / **8.** Номинална топлинна мощност / **9.** Топлинна мощност при различни експлоатационни условия (характеристична крива) / **10.** Продължителност като / **11.** Устойчивост срещу корозия: Липса на корозия след 100 h влажност / **12.** Устойчивост при минимален натиск: Клас 0

DE **1.** Heizsysteme in Gebäuden / **2.** Brandverhalten: A1 / **3.** Freisetzen von gefährlichen Stoffen: BESTANDEN / **4.** Druckdichtheit: keine Undichtigkeit bei 1,3fachem maximal zulässigem Betriebsdruck [kPa] / **5.** Druckfestigkeit: kein Riss bei 1,69 fachem maximal zulässigem Betriebsdruck [kPa] / **6.** Maximal zulässiger Betriebsdruck / **7.** Oberflächentemperatur: Maximal 75 °C / **8.** Nennwärmeleistung / **9.** Wärmeleistung bei verschiedenen Betriebsbedingungen (Kennlinie) / **10.** Widerstand / **11.** Korrosionswiderstand: Ohne Korrosion nach 100 Stunden im naßen Raum / **12.** Kleinschlagwiderstand: Klasse 0

DK **1.** Varmesystemer i bygninger / **2.** Reaktion ved brand: A1 / **3.** Frigivelse af farlige stoffer: INGEN / **4.** Tryktæthed: Ingen lækage ved 1,3× MOP [kPa] / **5.** Modstandsdygtighed over for tryk: ingen brud ved 1,69× MOP [kPa] / **6.** Maksimalt driftstryk (MOP) / **7.** Overfladetemperatur: maks. 75 °C / **8.** Nominel termisk effekt / **9.** Termisk effekt under forkskellige driftsbetingelser (karakteristisk kurve) / **10.** Holdbarhed / **11.** Modstandsdygtighed over for korrosion: ingen korrosion efter 100 timer i fugtige omgivelser / **12.** Modstand mod mindre påvirkning: Klasse 0

EE **1.** Hoonete küttesüsteemid / **2.** Tuletundlikkus: A1 / **3.** Ohtlike ainete eraldumine: PUUDUB / **4.** Tihedus: 1,3-kordse maksimaalse lubatud tööülerõhu [kPa] korral lekked puuduvad / **5.** Rõhukindlus: 1,69-kordse maksimaalse lubatud tööülerõhu [kPa] korral radiaatori purunemise märgid puuduvad / **6.** Maksimaalne lubatud tööülerõhk / **7.** Pinna temperatuur: Maksimaalselt 75 °C / **8.** Soojusvõimsused / **9.** Soojusvõimsus teistsugustes töötingimustes (karakteristikukõver) / **10.** Püsivus / **11.** Korrosioonikindlus: Pärast 100 tundi niiskuse mõju korrosioon puudub / **12.** Väiksemate löökide põhjustatud mehaanilise kahjustuse kindlus: Klass 0

ES **1.** Sistemas de calefacción en edificios / **2.** Reacción al fuego: A1 / 3. Liberación de sustancias peligrosas: NO HAY / **4.** Estanqueidad: Ninguna falta de estanqueidad en caso de presión de servicio máxima admisible multiplicada por 1,3 [kPa] / **5.** Resistencia a la sobrepresión: Ningunos signos de rotura del calentador en caso de presión de servicio máxima admisible multiplicada por 1,69 [kPa] / **6.** Presión de servició máxima admisible / **7.** Temperatura superficial: 75 °C como máximo / **8.** Salidas de calor nominales / **9.** Salida de calor en condiciones de servicio diferentes (curva característica) / **10.** Durabilidad / **11.** Resistencia a la corrosión: Ausencia de corrosión tras 100 horas de exposición a la humedad/ **12.** Resistencia a daños mecánicos causador por golpes pequeños: Clase 0

FR **1.** Systèmes de chauffage dans les bâtiments / **2.** Réaction au feu : A1 / **3.** Relâchement des substances dangereuses : CONFORME À LA NORME / **4.** Étanchéité à la pression : Aucune fuite de l'élément chauffant à 1,3 fois pression de service maximale admissible [kPa] / **5.** Résistance contre la surpression : 1,69 de la supression d'exploitation maximale [kPa] / **6.** Supression d'exploitation maximale / **7.** Température de la surface : Maximum 75 °C / 8. Puissance thermique nominale / **9.** Puissance thermique dans des différentes conditions d'exploitation (la courbe caractéristique) / **10.** Résistance / **11.** Résistance à la corrosion: Sans corrosion après 100 h dans un milieu humide / **12.** Résistance contre une petite percussion: Classe 0

GB **1.** Heating systems in buildings / **2.** Reaction to fire: A1 / **3.** Release of dangerous substances: NONE / **4.** Pressure tightness: no leakage at 1,3× MOP [kPa] / **5.** Resistance to pressure: no breakage at 1,69× MOP [kPa] / **6.** Maximum operating pressure (MOP) / **7.** Surface temperature: Maximum 75 °C / **8.** Rated thermal outputs / **9.** Thermal output in different operating conditions (characteristic curve) / **10.** Durability as / **11.** Resistance against corrosion: No corrosion after 100 h humidity / **12.** Resistance against minor impact: Class 0

HR **1.** Sustavi za grijanje u zgradama / **2.** Reakcija na plamen: A1 / **3.** Oslobađanje opasnih tvari / **4.** Oslobađanje opasnih tvari: Bez propuštanja pri 1,3× MOP [kPa] / **5.** Otpornost na tlak: Bez pucanja pri 1,69× MOP [kPa] / **6.** Maksimalni radni tlak (MOP) / **7.** Površinska temperatura: Najviše 75 °C / **8.** Nazivne tolinske energije / **9.** Toplinska energija u različitim radnim uvjetima (radna krivulja) / **10.** Trajnost kao / **11.** Otpornost na korroziju: Bez korozije nakon 100 h vlažnosti / **12.** Otpornost na manje udarce: Razred 0

LT **1.** Pastatų šildymo sistemos / **2.** Reakcija į ugnį: A1 / **3.** Pavojingų medžiagų išskyrimas: ATITINKA STANDARTĄ / **4.** Bandymo slėgis: 1,3× maksimalaus darbinio slėgio [kPa] / **5.** Atsparumas slėgiui: 1,69× maksimalaus darbinio slėgio [kPa] / **6.** Maksimalus darbinis slėgis / **7.** Paviršiaus temperatūra: Maksimaliai 75 °C / **8.** Vardinė šiluminė galia / **9.** Šiluminė galia skirtingomis eksploatacinėmis sąlygomis (būdingoji lygtis) / **10.** Atsparumas / **11.** Atsparumas korozijai: Be korozijos po 100 val. drėgnoje aplinkoje / **12.** Atsparumas nedideliam sutrenkimui: Kategorija 0

LV **1.** Ēku apkures sistēmās / **2.** Reakcija uz uguni: A1 / **3.** Bīstamo vielu izdalīšana: NAV / **4.** Hermētiskums: Kad 1,3 reiz pārsniedz maksimālo pieļaujamo darba spiedienu [kPa], radiatori ir hermētiski / **5.** Izturība pret spiedienu: Kad 1,69 reiz pārsniedz maksimālo pieļaujamo darba spiedienu [kPa], radiatoru bojājumu nav / **6.** Maksimālais pieļaujamais darba spiediens / **7.** Virsmas temperatūra: Maksimāli 75 °C / 8. Siltuma atdeve / **9.** Siltuma atdeve esot atšķirīgiem ekspluatācijas apstākļiem (raksturlīkne) / **10.** Izturība kā / **11.** Izturība pret koroziju: Nekāda korozija pēc 100 stundām mitrumā / **12.** Izturība pret mehāniskiem bojājumiem no mazākiem triecieniem: Klase 0

NL **1.** Verwarming in gebouwen / **2.** Gedrag bij brand: A1 / **3.** Vrijlating van gevaarlijke stoffen: VOLDOET AAN DE NORM / **4.** Drukdichtheid: 1,3× van de maximale bedrijfsdruk [kPa] / **5.** Drukbestendigheid: 1,69× van de maximale bedrijfsdruk [kPa] / **6.** Maximale bedrijfsdruk / **7.** Oppervlaktetemperatuur: maximaal 75 °C / **8.** Nominaal vermogen / **9.** Thermisch vermogen onder verschillende bedrijfsomstandigheden (karakteristieke vergelijking) / **10.** Duurzaamheid / **11.** Weerstand tegen corrosie: Zonder corrosie na 100 u vochtigheid / **12.** Slagvastheid bij geringe impact: Klasse 0

PL **1.** Układy grzewcze w budynkach / **2.** Reakcja na ogień: A1 / **3.** Uwolnienie substancji niebezpiecznych: SPEŁNIA NORMĘ / **4.** Nadciśnienie próbne: 1,3× maksymalnego ciśnienia roboczego [kPa] / **5.** Odporność na nadciśnienie: 1,69× maksymalnego ciśnienia roboczego [kPa] / **6.** Maksymalne ciśnienie robocze / **7.** Temperatura powierzchni: Maksymalnie 75 °C / **8.** Nominalna moc cieplna / **9.** Moc cieplna przy odmiennych warunkach eksploatacyjnych (równanie charakterystyczne) / **10.** Odporność / **11.** Odporność na korozję: Bez korozji po 100 godzinach w środowisku wilgotnym / **12.** Odporność na niewielke uderzenia: Klasa 0

RU **1.** Системы отопления в зданиях / **2.** Реакция на огонь: A1 / **3.** Выделение опасных веществ: НЕТ / **4.** Герметичность под давлением: отсутствие утечки при 1,3 кратном максимального допустимого рабочего избыточного давления [кПа] / **5.** Устойчивость к избыточному давлению: отсутствие признаков разрыва отопительного прибора при 1,69 кратном максимального допустимого рабочего избыточного давления [кПа] / **6.** Максимальное допустимое рабочее избыточное давление / **7.** Температура поверхности: максимально 75 °C / **8.** Значения номинальной тепловой мощности / **9.** Тепловая мощность при различных условиях работы (характерная кривая) / **10.** Долговечность / **11.** Устойчивость к коррозии: отсутствие коррозии после 100 часов пребывания в условиях повышенной влажности / **12.** Устойчивость к воздействию механического повреждения несильными ударами: Класс 0

SK **1.** Tepelné sústavy v budovách / **2.** Reakcia na oheň: A1 / **3.** Uvoľňovanie nebezpečných látok: NIE JE / **4.** Skúšobný pretlak: 1,3× maximálneho operačného tlaku [kPa] / **5.** Odolnosť proti pretlaku: 1,69× maximálneho operačného tlaku [kPa] / **6.** Maximálny prevádzkový tlak / **7.** Teplota povrchu: Maximálne 75 °C / **8.** Menovitý tepelný výkon / **9.** Tepelný výkon za odlišných prevádzkových podmienok (charakteristická rovnica) / **10.** Odolnosť / **11.** Odolnosť voči korózii: Bez korózie po 100 h vo vlhkom prostredí / **12.** Odolnosť voči malému nárazu: Trieda 0

UA **1.** Опалювальні системи в будівлях / **2.** Реакція на вогонь: A1 / **3.** Виділення небезпечних речовин: НЕМАЄ / **4.** Герметичність: При 1,3-кратному перевищенні максимального робочого тиску [кПа] без порушень герметичності / **5.** Стійкість до перевищення тиску: При 1,69-кратному перевищенні максимального робочого тиску [кПа] без ознак розриву радіатора / **6.** Максимальний робочий тиск / **7.** Температура поверхні: Не більше 75 °C / **8.** Номінальна теплова потужність / **9.** Теплова потужність при різних режимах роботи (графічна характеристика) / **10.** Строк служби / **11.** Стійкість до корозії: Після дії вологості протягом 100 годин корозія відсутня / **12.** Стійкість до механічного пошкодження від незначних поштовхів: Клас 0

CZ Všeobecné informace

- Výrobky se nesmějí používat v agresivním prostředí (chlór, žíraviny či jiné chemikálie) nebo být takovými látkami čištěny.
- Výrobky nesmějí být umístěny v prostředí se zvýšenou vlhkostí (bazény, skleníky, apod.) pokud nejsou vyrobeny v úpravě, která je odolná tomuto prostředí.
- Výrobky musí být po zabudování pečlivě zakryty až do úplného ukončení všech stavebních prací, tak aby nedošlo k jejich následnému poškození či znečištění.
- Tepelný výměník je třeba pravidelně kontrolovat a udržovat v čistotě tak, aby nedošlo k jeho mechanickému poškození a následné celkové nefunkčnosti. V případě znečištění je nutné ho vhodným způsobem vyčistit (např. vysavačem).
- Tělesa je nutné pravidelně odvzdušňovat. Pozor aby nedošlo k opaření horkou vodou, která může při odvzdušnění vystříknout. Soustava musí být vždy zabezpečena expanzním a pojistným zařízením.
- Podrobnější informace jsou k dispozici v provozních a záručních podmínkách, které jsou ke stažení na www.korado.cz nebo na vyžádání u obchodního oddělení společnosti KORADO, a.s.

SK Všeobecné informácie

- Výrobky sa nesmú používať v prostredí s agresívnou atmosférou (chlór, žieraviny alebo iné chemikálie) ani sa takýmito látkami čistiť.
- Výrobky sa nesmú umiestňovať do prostredia so zvýšenou vlhkosťou (bazény, skleníky a pod.), ak nie sú vyrobené v úprave, ktorá je odolná proti tomuto prostrediu.
- Výrobky sa musia po zabudovaní dôkladne zakryť až do úplného skončenia všetkých prác, aby nedošlo k ich následnému poškodeniu či znečisteniu.
- Tepelný výmenník je potrebné pravidelne kontrolovať a udržiavať v čistote tak, aby nedošlo k jeho mechanickému poškodeniu a následnej celkovej nefunkčnosti. V prípade znečistenia je nutné ho vhodným spôsobom vyčistiť (napr. vysávačom).
- Telesá je nutné pravidelne odvzdušňovať. Pozor, aby nedošlo k obareniu horúcou vodou, ktorá môže pri odvzdušnení vystreknúť. Sústava musí byť vždy zabezpečená expanzným a poistným zariadením.
- Podrobnejšie informácie sa nachádzajú v Prevádzkových a záručných podmienkach, ktoré sa dajú stiahnuť z webovej stránky www.korado.cz alebo sú dostupné na vyžiadanie od obchodného oddelenia spoločnosti KORADO, a.s.

DE Allgemein

- Die Produkte dürfen weder in aggressiver atmosphärischer Umgebung angewendet werden (Chlor, Ätzmittel oder andere Chemikalien) noch mit solchen Stoffen gereinigt werden.
- Die Produkte dürfen nicht in Umgebungen mit erhöhter Feuchtigkeit platziert werden (Schwimmbecken, Gewächshäuser u. ä.), soweit sie nicht in einer Ausführung hergestellt sind, welche gegen diese Umgebung beständig ist.
- Die Produkte müssen nach dem Einbau bis zur völligen Beendigung aller Bauarbeiten sorgfältig abgedeckt werden, damit es zu keiner anschließenden Beschädigung oder Verschmutzung kommt.
- Der Wärmetauscher muss regelmäßig kontrolliert und sauber gehalten werden, so dass es nicht zu dessen mechanischer Beschädigung und nachfolgender Nichtfunktionsfähigkeit kommen kann. Bei einer Verschmutzung muss er in geeigneter Weise gereinigt werden (z.B. mit einem Staubsauger).
- Der Körper muss regelmäßig entlüftet werden. Achtung, bei der Entlüftung kann heißes Wasser austreten, dass zu Verbrühungen führen kann. Das System muss immer mit einer Expansions- und Sicherheitsanlage abgesichert sein.
- Nähere Informationen sind in den Betriebs- und Garantiebedingungen zu finden, welche auf www.licon.cz heruntergeladen werden können oder auf Wunsch bei der Geschäftsabteilung der Gesellschaft LICON s.r.o. zur Verfügung stehen.

EN General

- The products should not be used in aggressive atmospheric environment (chlorine, caustic or other chemicals) or cleaned with such substances.
- The products may not be located in an increased humidity environment (swimming pools, greenhouses, etc.) if the manufactured version is not resistant to such an environment.
- To avoid subsequent damage or fouling the products must be carefully covered after installation until the complete cessation of all building work.
- Inspection and cleaning of the heat exchanger is necessary in order to prevent mechanical damage and subsequent total inoperability. If cleanliness is not maintained, the heat exchanger must be cleaned in the appropriate manner (e.g. with a vacuum cleaner).
- Any air trapped in the units must be regularly released. Take care not to scald one's self with hot water that may spray out when releasing air. The system must always be fitted with an expansion control valve.
- Detailed information is available in Operational and guarantee conditions, downloadable on www.licon.cz or upon request from LICON s.r.o.

FR Informations générales

- Les produits ne peuvent pas être utilisés dans un environnement atmosphérique agressif (chlore, caustiques ou autres produits chimiques) ou être nettoyés avec de tels produits ou substances.
- Les produits ne peuvent pas être installés dans un environnement à haute humidité relative (piscines, jardins d'hiver, etc.) s'ils ne sont pas produits en version résistante à ce type d'environnement.
- Les produits doivent être soigneusement couverts après leur encastrement jusqu'à la terminaison complète de tous travaux de construction pour éviter leur pollution ou endommagement conséquent.
- L'échangeur de chaleur doit être régulièrement contrôlé et conservé propre pour que sa détérioration mécanique n'ait pas lieu, entraînant son disfonctionnement total. En cas d'encrassement, il faut le nettoyer de manière appropriée (par ex. à l'aide d'un aspirateur).
- Les corps doivent être désaérés régulièrement. Faites attention à ne pas vous ébouillanter par de l'eau chaude qui peut alors gicler. L'ensemble doit être toujours sécurisé par un dispositif d'expansion sécuritaire.
- Les informations détaillées sont disponibles dans les Conditions de service et de garantie – à télécharger depuis le site www.licon.cz ou sur demande au service commercial de la société LICON s.r.o.

RU Общие правила

- Продукты нельзя устанавливать в агрессивных средах (хлор, щелочь или другие химические вещества), такие вещества также нельзя использовать для чистки.
- Изделия нельзя устанавливать в среде с повышенной влажностью (бассейны, парники и т.д.), если они специально не предусмотрены для такой среды.
- После установки изделия должны быть тщательно закрыты вплоть до полного завершения всех строительных работ, чтобы не произошло их повреждение или загрязнение.
- Теплообменник необходимо регулярно проверять и содержать в чистоте таким образом, чтобы он не был механически поврежден с последующей потерей функциональности. При загрязнении его необходимо соответствующим образом вычистить (например, пылесосом).
- Из регистра необходимо регулярно выпускать воздух. Внимание! Будьте осторожны, чтобы не обжечься горячей водой, которая разбрызгивается во время выпуска воздуха. Система всегда должна быть защищена посредством расширительного и предохранительного клапанов.
- Более подробные информации можно найти в Рабочих и гарантийных условиях, которые можно скачать на вебстранице www.licon.cz или запросить у торгового отдела копании LICON s.r.o.

Špičkové výkony a design
Top performance and design
Maximale Wattleistungen und Design
Puissances maximale et design
Максимальная мощность и дизайн

KORADO, a.s.
Bří Hubálků 869
560 02 Česká Třebová, Czech Republic
e-mail: info@korado.cz
www.korado.cz

LICON s.r.o.
Průmyslová zóna Sever, Svárovská 699
463 03 Stráž nad Nisou, Czech Republic
e-mail: info@licon.cz
www.licon.cz

member of KORADO Group