KORALINE

Optimal-V LVO (KORALINE LV)

CZ **MONTÁŽNÍ NÁVOD** KORALINE
(Optimal-V LVO, KORALINE LV) – stavební část

SK **MONTÁŽNY NÁVOD** KORALINE
(Optimal-V LVO, KORALINE LV) – stavebná časť

EN **ASSEMBLY INSTRUCTIONS** KORALINE
(Optimal-V LVO, KORALINE LV) – construction part

DE **MONTAGEANLEITUNG** KORALINE
(Optimal-V LVO, KORALINE LV) – Bauteil

FR **INSTRUCTIONS D'INSTALLATION** KORALINE
(Optimal-V LVO, KORALINE LV) – partie construction

RU **ИНСТРУКЦИЯ ПО МОНТАЖУ** KORALINE
(Optimal-V LVO, KORALINE LV) – строительная часть

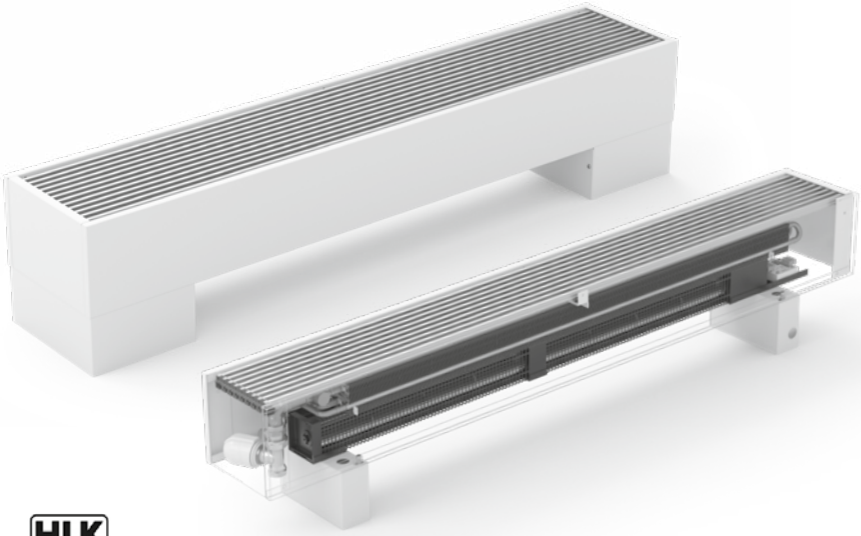

EN EURONORM 442

KORADO

LICON
member of KORADO Group

Ev.č. 05-0334LK23-00-MM

Obsah / Contents / Inhalt / Sommaire / Содержание

Obsah standardní dodávky / Obsah štandardnej dodávky / Standard contents / Inhalt der Standardlieferung / Contenu d'une livraison standard / Состав стандартной поставки 3

Volitelné příslušenství / Prehľad typov / Optional accessories / Optionales / Zubehör / Accessoires optionnels / Принадлежности по выбору 3

Přehled typů / Prehľad typov / Type overview / Typenübersicht / Aperçu des modèles / Обзор моделей 4

Montažní návod / Montážny návod / Assembly instructions / Montageanleitung / Instructions d`installation / Инструкция по монтажу 5–9

Kryt stojánků na čistou podlahu / Kryt stojančekov na čistú podlahu / Casing for floor-level bracket / Bodenständerabdeckung für Fertigfußboden / Cache de pied support / Крышка стойек 9–10

Certifikace / Certifikácia / Certification / Zertifizierung / Certification / Сертификация 11

Všeobecné informace / Všeobecné informácie / General / Allgemein / Informations générales / Общие правила 12

Vysvětlivky / explanations / Erläuterungen / légende / пояснение

H	Výška opláštění / Casing height / Ummantelungshöhe / Hauteur du caisson / Высота кожуха
S	Celková šířka / Total unit width / Gesamtbreite / Largeur totale / Общая ширина
L	Celková délka KORALINE / Total KORALINE unit length / KORALINE Gesamtlänge / Longueur totale KORALINE / Общая длина KORALINE
Ld	Vzdálenost mezi středy vnějších stojánků / Distance between the end floor-bracket centers / Abstand zwischen der Mitte der Kantenständer / Distance entre les extrémités / Расстояние между серединами крайних стойек
W	Šířka stojánku na čistou podlahu / Floor-level bracket width / Ständerbreite für Fertigfußboden / Largeur du pied support pour plancher fini / Ширина стойки на чистый пол
X	Rozteč ukotvení stojánků do podlahy / Span of the the floor-bracet fixing points / Verankerugsabstand der Ständer zum Boden / Écartement de l'ancrage du pied support / Шаг крепления стоек на пол
Z	Vzdálenost tělesa od zdi / Distance from the wall / Der Abstand des Körpers von der Wand / Distance entre le mur et le convecteur / Расстояние конвектора от стены

CZ Kotvící prvky pro uchycení stojánků, konzol do podlahy nebo zdi nejsou součástí dodávky **SK** Kotviace prvky na uchytenie stojančekov, konzoly do podlahy alebo steny, nie sú súčasťou dodávky **EN** Screws and other mounting elements for fixing the wall and floor brackets are not a part of the package **DE** Verankerungsteile zur Befestigung von Ständern, Halterungen am Boden oder an der Wand sind nicht im Lieferumfang enthalten **FR** Les matériaux d'ancrage destinés à fixer les supports et consoles au sol ou au mur ne sont pas inclus avec les accessoires **RU** Анкерные элементы для крепления стоек к полу или кронштейнов на стену не входят в комплект стандартнок поставки.

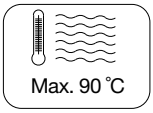

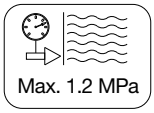

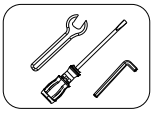

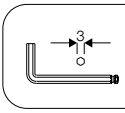

CZ Není součástí dodávky SK Nie je súčasťou dodávky EN Not delivered as standard DE Nicht im Lieferumfang enthalten
FR Non inclus avec la livraison standard
RU Не входит в комплект поставки

CZ Obsah standardní dodávky SK Obsah štandardnej dodávky
EN Standard contents DE Inhalt der Standardlieferung
FR Contenu d'une livraison standard RU Состав стандартной поставки

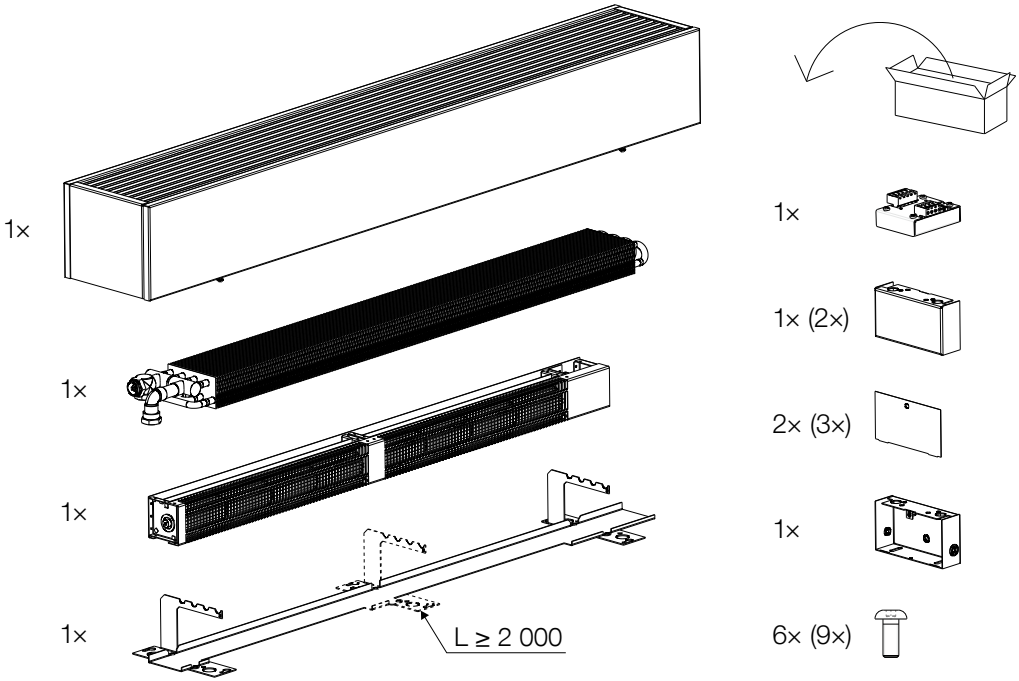

CZ Volitelné příslušenství SK Voliteľné príslušenstvo
EN Optional accessories DE Optionales Zubehör
FR Accessoires optionnels RU Принадлежности по выбору

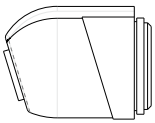

LICON	KORADO
REG-TEP24-250	Z-LREG-074
REG-TEP24-500	Z-LREG-075

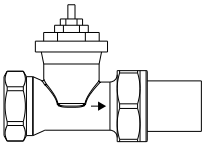

LICON	KORADO
REG-TVS	Z-LREG-014
REG-TVA	Z-LREG-015

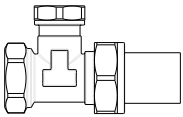

LICON	KORADO
REG-LS	Z-LREG-016
REG-LA	Z-LREG-017

CZ Přehled typů SK Prehľad typov EN Type overview
DE Typenübersicht FR Aperçu des modèles RU Обзор моделей

a) KORALINE Optimal-V LVO (KORALINE LV) – 15/18

(H*/S*)

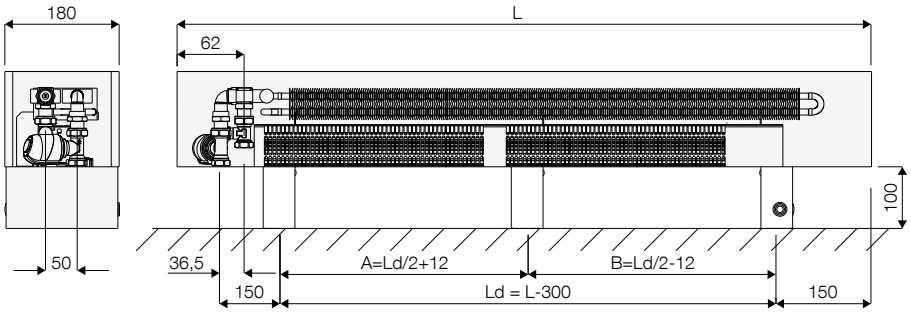

L [mm]	900	1 200	1 600	2 000	2 400	2 800
Ld [mm]	600	900	1 300	1 700	2 100	2 500
A [mm]	-	-	-	862	1 062	1 262
B [mm]	-	-	-	838	1 038	1 238

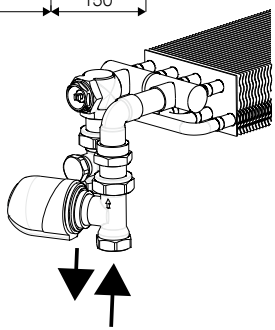

b) KORALINE Optimal-V LVO (KORALINE LV) – 15/23

(H*/S*)

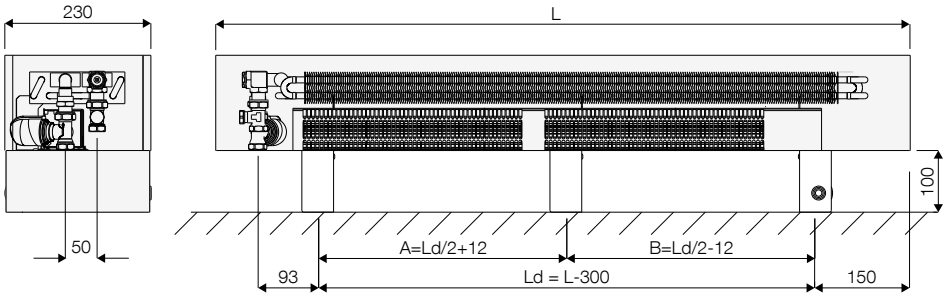

L [mm]	900	1 200	1 600	2 000	2 400	2 800
Ld [mm]	600	900	1 300	1 700	2 100	2 500
A [mm]	-	-	-	862	1 062	1 262
B [mm]	-	-	-	838	1 038	1 238

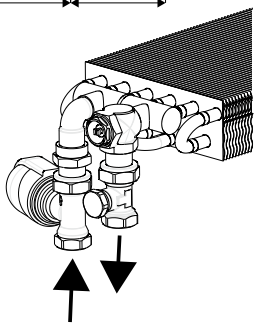

*** H** Výška opláštění, Casing height, Ummantelungshöhe, Hauteur du caisson, Высота кожуха
S Šířka, Width, Breite, Largeur, Ширина

CZ Montažní návod SK Montážny návod EN Assembly instructions
DE Montageanleitung FR Instructions d'installation
RU Инструкция по монтажу

1)

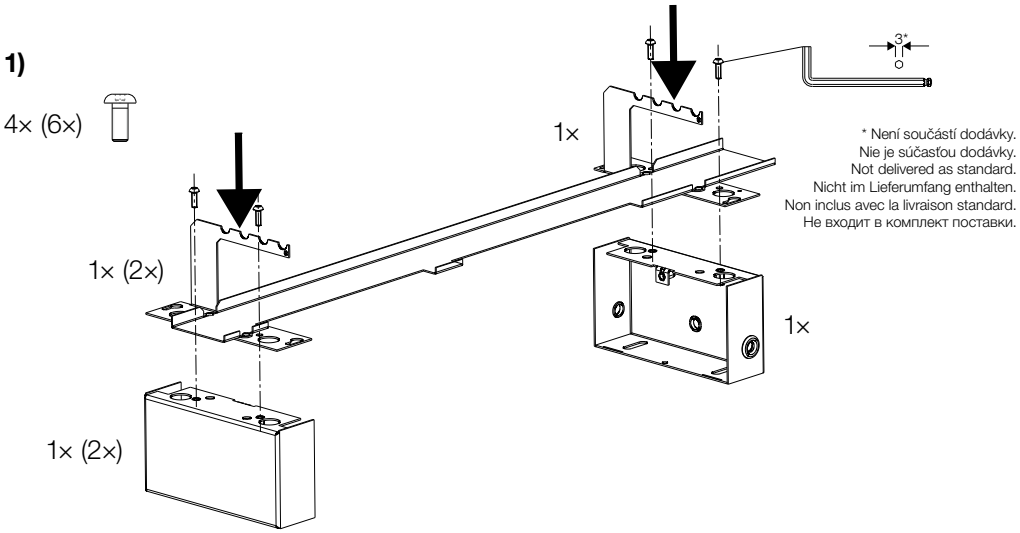

* Není součástí dodávky.
Nie je súčasťou dodávky.
Not delivered as standard.
Nicht im Lieferumfang enthalten.
Non inclus avec la livraison standard.
Не входит в комплект поставки.

2)

W [mm]	174	224
S [mm]	110	160

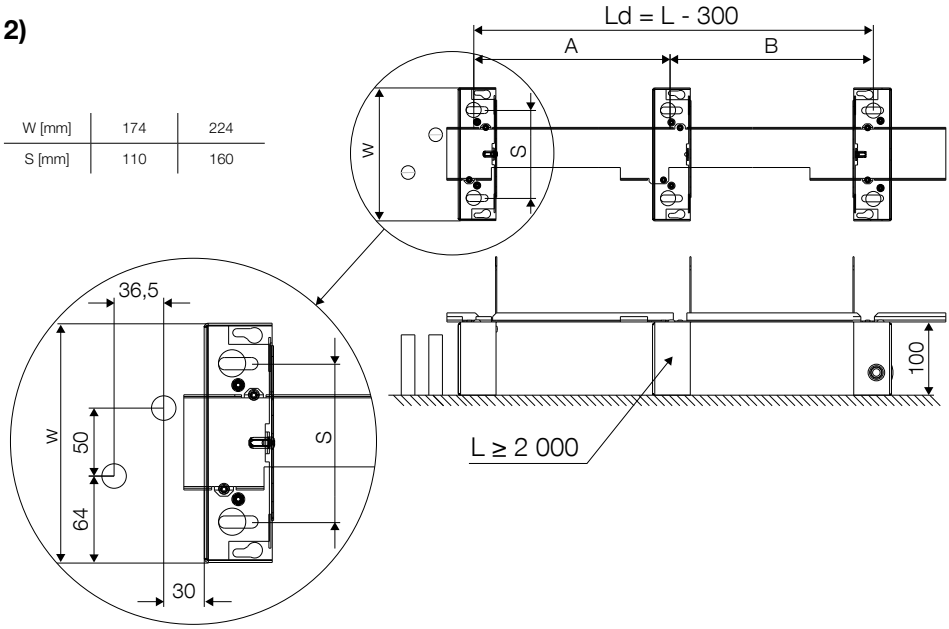

3)

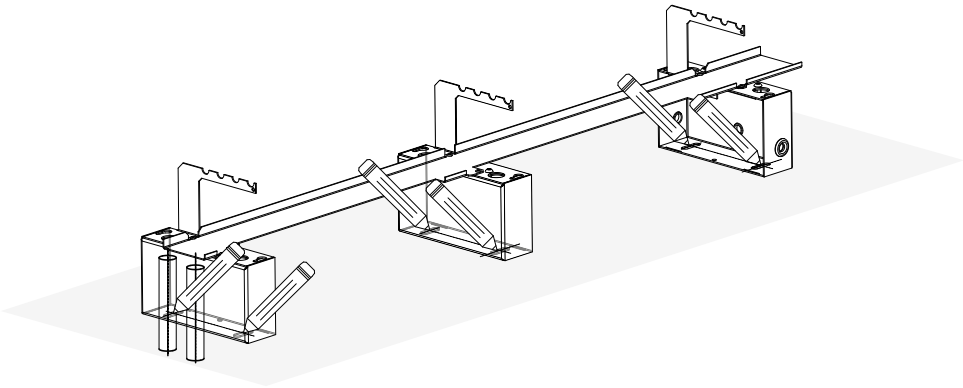

4)

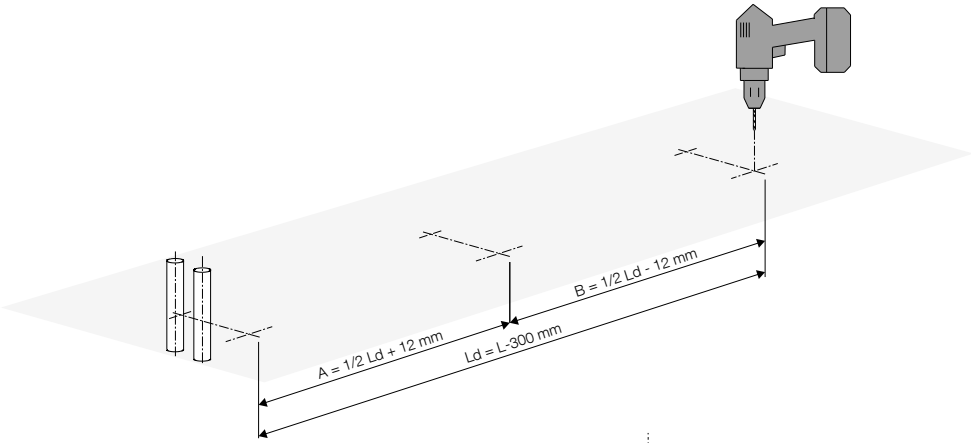

5)

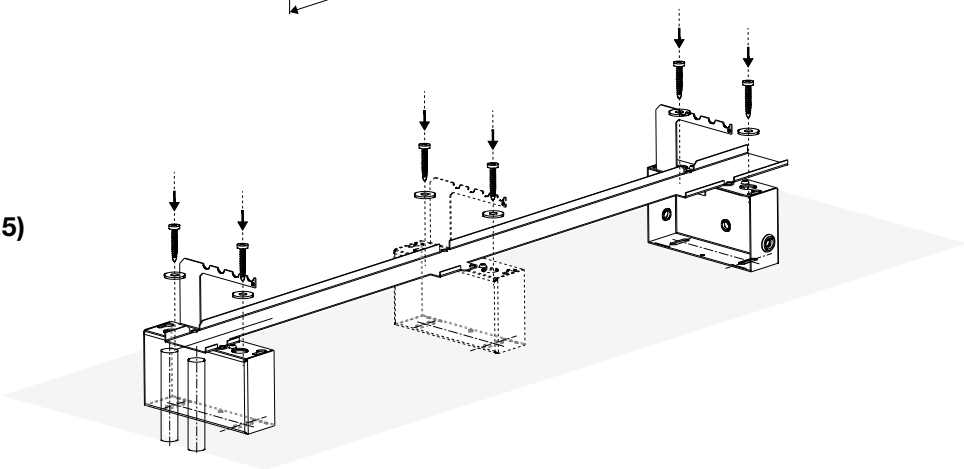

CZ Kotvící prvky pro uchycení stojánků, konzol do podlahy nebo zdi nejsou součástí dodávky **SK** Kotviace prvky na uchytenie stojančekov, konzoly do podlahy alebo steny, nie sú súčasťou dodávky **EN** Screws and other mounting elements for fixing the wall and floor brackets are not a part of the package **DE** Verankerungsteile zur Befestigung von Ständern, Halterungen am Boden oder an der Wand sind nicht im Lieferumfang enthalten **FR** Les matériaux d'ancrage destinés à fixer les supports et consoles au sol ou au mur ne sont pas inclus avec les accessoires **RU** Анкерные элементы для крепления стоек к полу или кронштейнов на стену не входят в комплект стандартнок поставки.

6)

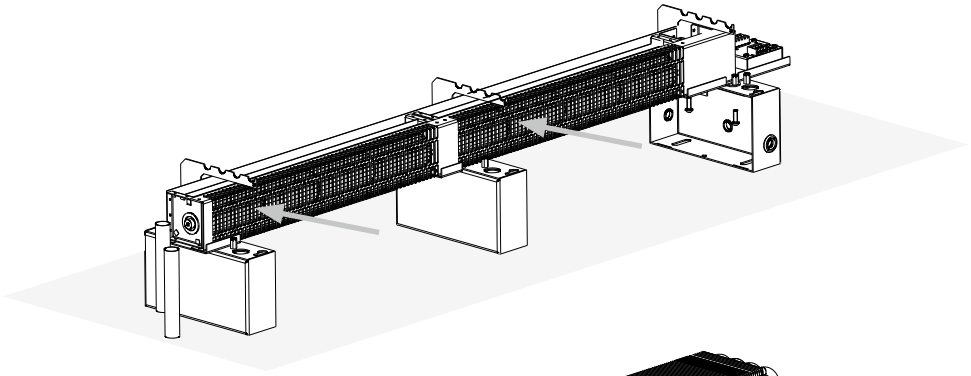

7)

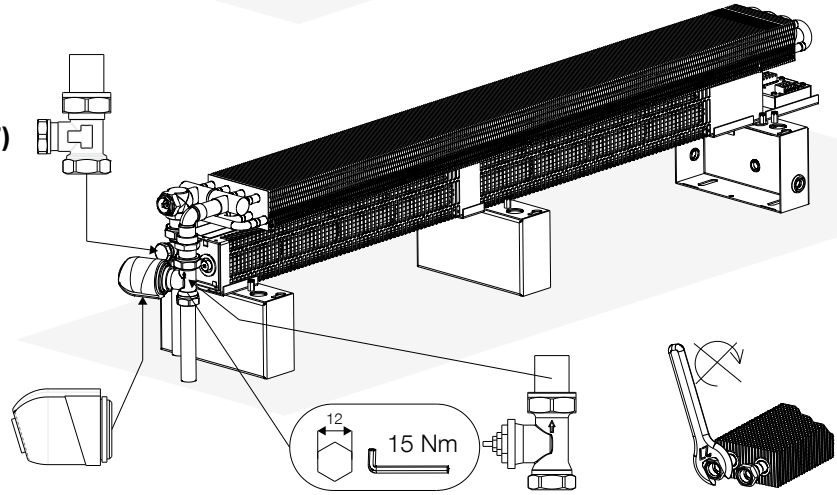

8)

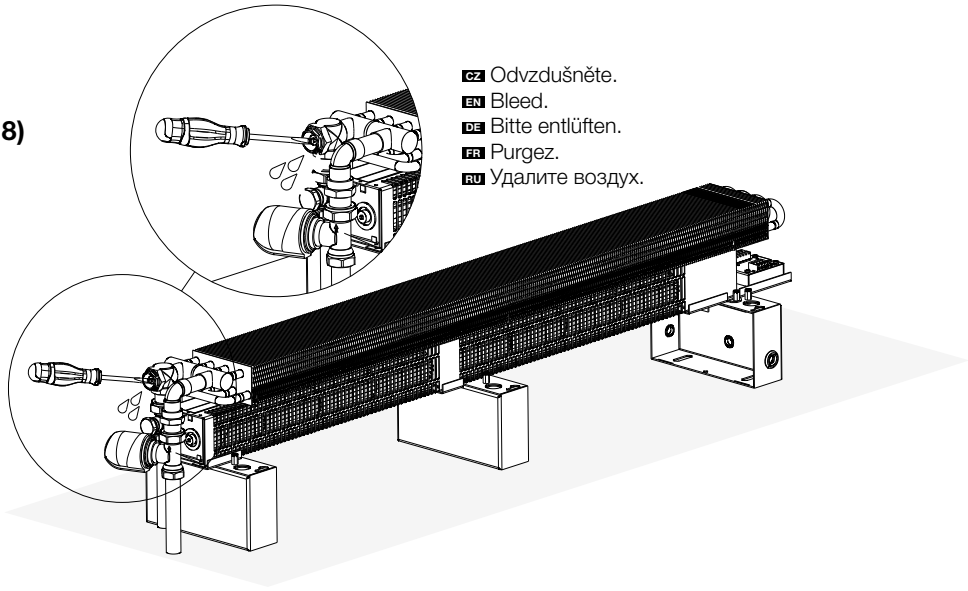

- CZ Odvzdušněte.
- EN Bleed.
- DE Bitte entlüften.
- FR Purgez.
- RU Удалите воздух.

9)

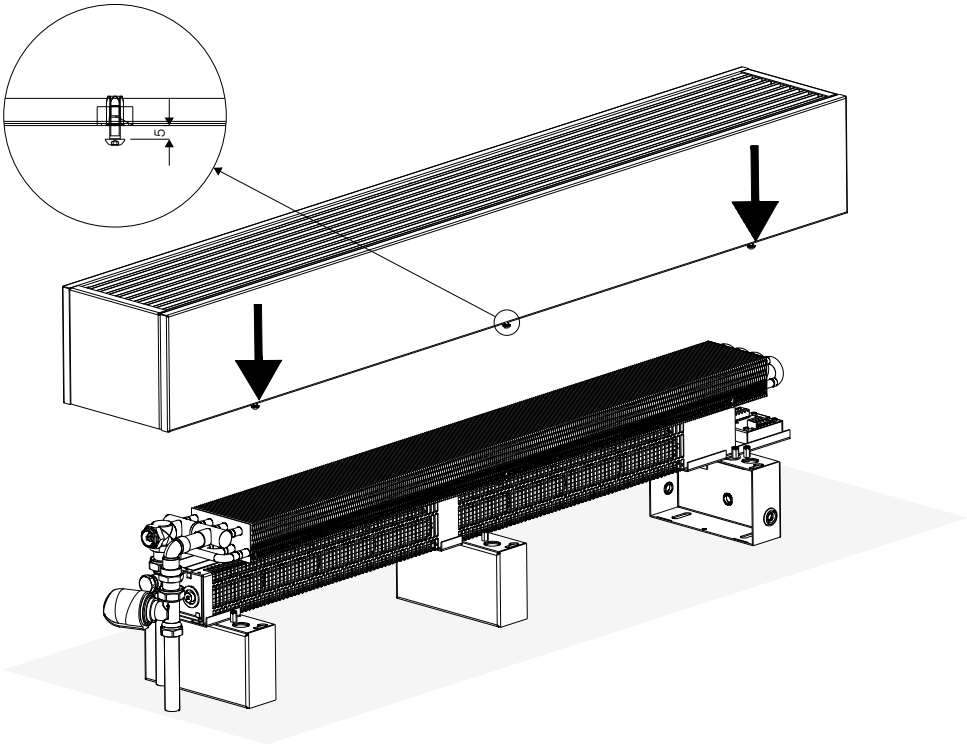

10)

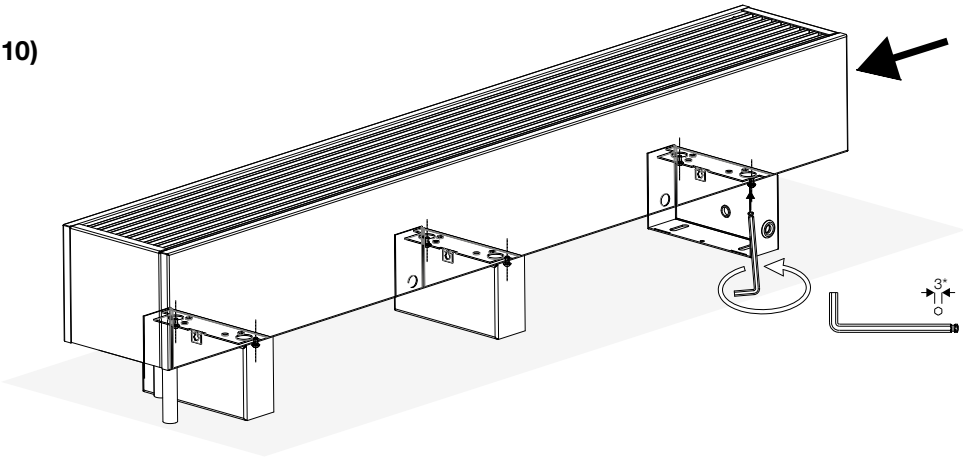

* Není součástí dodávky. Nie je súčasťou dodávky.
Not delivered as standard. Nicht im Lieferumfang enthalten.
Non inclus avec la livraison standard. Не входит в комплект поставки.

11)

2× (3×)

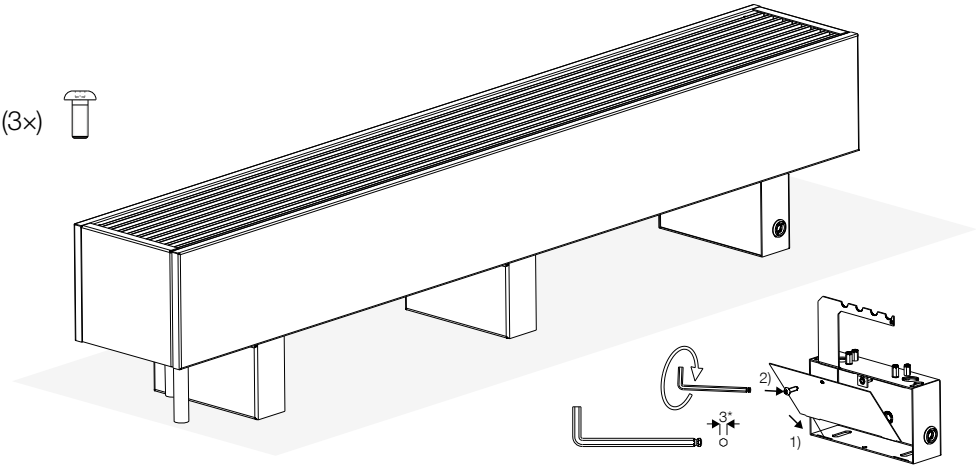

CZ Kryt stojánků na čistou podlahu
SK Kryt stojančekov na čistú podlahu
EN Casing for floor-level bracket
DE Bodenständerabdeckung für Fertigfußboden
FR Cache de pied support
RU Крышка стойек

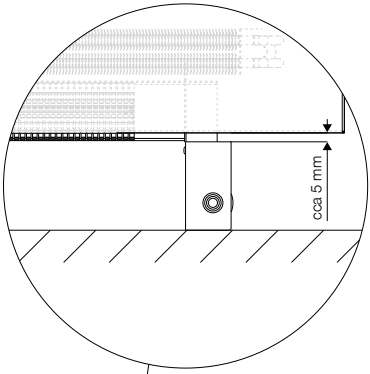

LCR-18

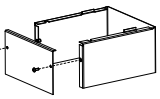

LCR-23

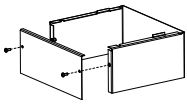

1)

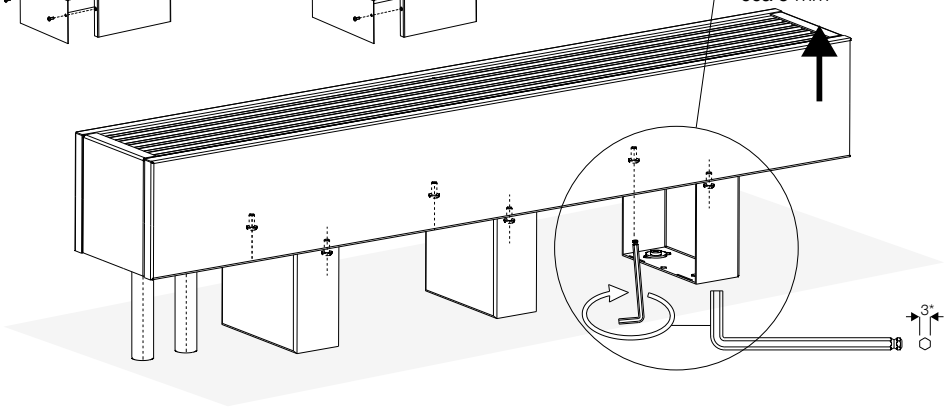

* Není součástí dodávky. Nie je súčasťou dodávky.
Not delivered as standard. Nicht im Lieferumfang enthalten.
Non inclus avec la livraison standard. Не входит в комплект поставки.

2)

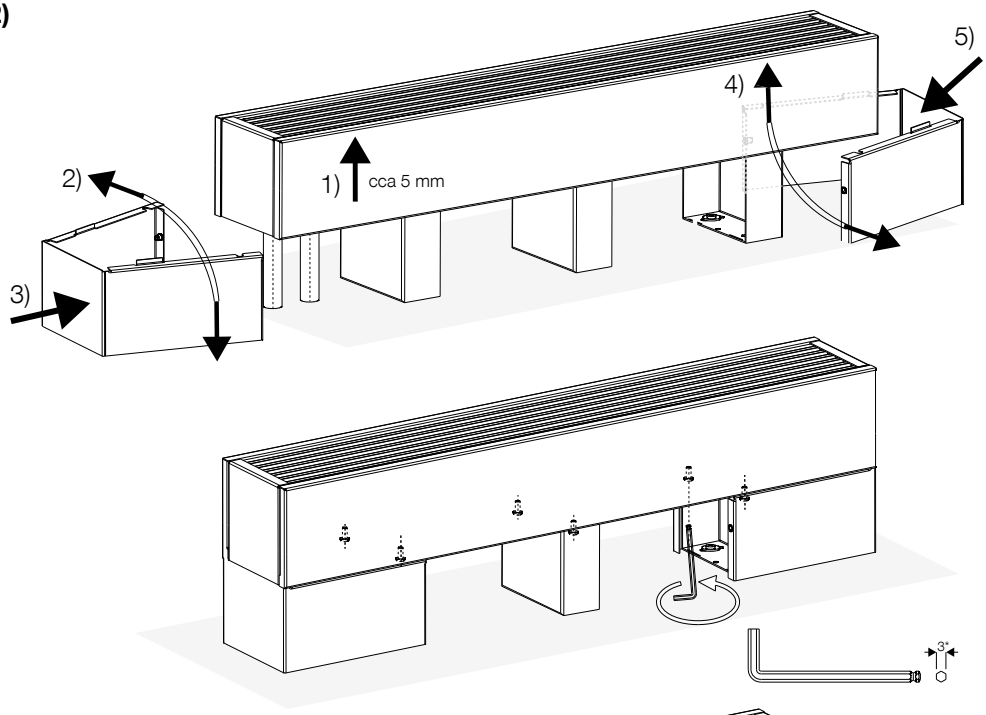

3)

4× M3

2×

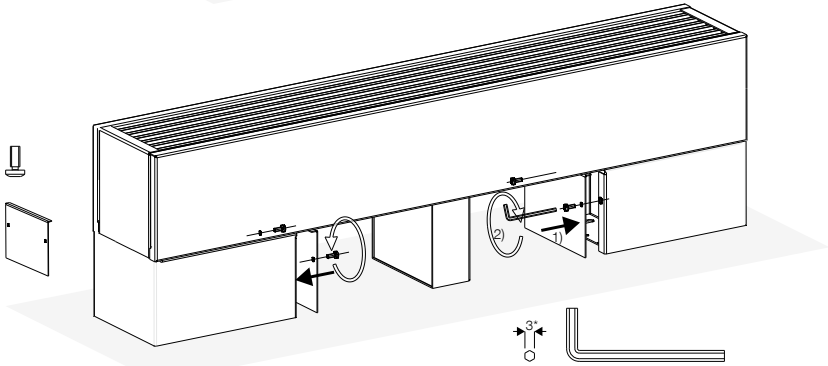

4)

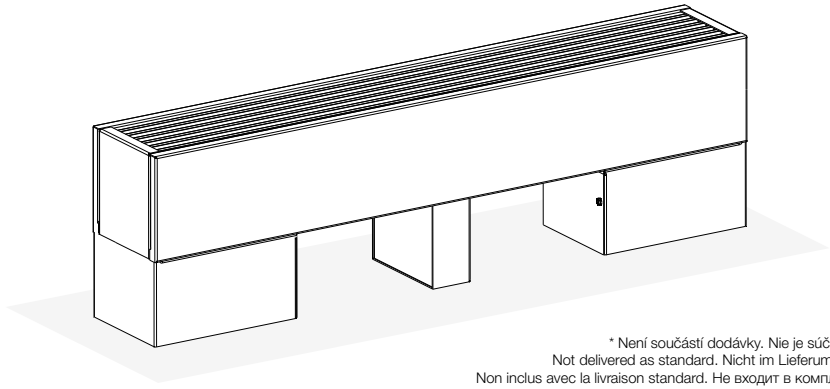

* Není součástí dodávky. Nie je súčasťou dodávky.
Not delivered as standard. Nicht im Lieferumfang enthalten.
Non inclus avec la livraison standard. Не входит в комплект поставки.

CZ, BG, DE, DK, EE, ES, FR, HR, GB, LT, LV, NL, PL, RU, SK, UA	CE
(1) **Heating system in building**	
(2) **Reaction to fire**	**A1**
(3) **Release of dangerous substances**	**NONE**
(4) **Pressure tightness**	**no leakage at 1,3 × MOP**
(5) **Resistance to pressure**	**no breakage at 1,69 × MOP**
(6) **Maximum operating pressure (MOP)**	**1 200 kPa**
(7) **Surface temperature**	**Maximum 90 °C**
(8) **Rated thermal outputs**	Φ_{50}, Φ_{30} **[W]**
(9) **Thermal output in different operating conditions (characteristic curve)**	$\Phi = K_M \cdot \Delta t^n$ **[W]**
(10) **Durability as:**	
(11) **Resistance against corrosion**	**No corrosion after 100 h humidity**
(12) **Resistance against minor impact**	**Class 0**

CZ **1.** V otopných soustavách v budovách / **2.** Reakce na oheň: A1 / **3.** Uvolňování nebezpečných látek: NENÍ / **4.** Těsnost: Žádná netěsnost otopného tělesa při 1,3 násobku nejvyššího přípustného provozního přetlaku [kPa] / **5.** Odolnost proti přetlaku: Žádné známky roztržení otopného tělesa při 1,69 násobku nejvyššího přípustného provozního přetlaku [kPa] / **6.** Nejvyšší přípustný provozní přetlak / **7.** Povrchová teplota: Nejvýše 90 °C / **8.** Tepelné výkony / **9.** Tepelný výkon za odlišných provozních podmínek (charakteristická křivka) / **10.** Trvanlivost jako / **11.** Odolnost proti korozi: Žádná koroze po vystavení vlhkosti na dobu 100 hodin / **12.** Odolnost proti mechanickému poškození menšími nárazy: Třída 0

BG **1.** Отоплителни системи в сгради / **2.** Реакция на огън: A1 / **3.** Освобождаване на опасни вещества: ОТГОВАРЯ НА НОРМА / **4.** Изпитателно налягане: 1,3 × от максимално работно налягане [kPa] / **5.** Устойчивост срещу налягане: 1,69 × от максимално работно налягане [kPa] / **6.** Максимално работно налягане / **7.** Температура на повърхността: Максимално 90 °C / **8.** Номинална топлинна мощност / **9.** Топлинна мощност при различни експлоатационни условия (характеристична крива) / **10.** Продължителност като / **11.** Устойчивост срещу корозия: Липса на корозия след 100 h влажност / **12.** Устойчивост при минимален натиск: Клас 0

DE **1.** Heizsysteme in Gebäuden / **2.** Brandverhalten: A1 / **3.** Freisetzen von gefährlichen Stoffen: BESTANDEN / **4.** Druckdichtheit: keine Undichtigkeit bei 1,3fachem maximal zulässigem Betriebsdruck [kPa] / **5.** Druckfestigkeit: kein Riss bei 1,69fachem maximal zulässigem Betriebsdruck [kPa] / **6.** Maximal zulässiger Betriebsdruck / **7.** Oberflächentemperatur: Maximal 90 °C / **8.** Nennwärmeleistung / **9.** Wärmeleistung bei verschiedenen Betriebsbedingungen (Kennlinie) / **10.** Widerstand / **11.** Korrosionswiderstand: Ohne Korrosion nach 100 Stunden im naßen Raum / **12.** Kleinschlagwiderstand: Klasse 0

DK **1.** Varmesystemer i bygninger / **2.** Reaktion ved brand: A1 / **3.** Frigivelse af farlige stoffer: INGEN / **4.** Tryktæthed: Ingen lækage ved 1,3 × MOP [kPa] / **5.** Modstandsdygtighed over for tryk: ingen brud ved 1,69 × MOP [kPa] / **6.** Maksimalt driftstryk (MOP) / **7.** Overfladetemperatur: maks. 90 °C / **8.** Nominel termisk effekt / **9.** Termisk effekt under forskellige driftsbetingelser (karakteristisk kurve) / **10.** Holdbarhed / **11.** Modstandsdygtighed over for korrosion: ingen korrosion efter 100 timer i fugtige omgivelser / **12.** Modstand mod mindre påvirkning: Klasse 0

EE **1.** Hoonete küttesüsteemid / **2.** Tuletundlikkus: A1 / **3.** Ohtlike ainete eraldumine: PUUDUB / **4.** Tihedus: 1,3-kordse maksimaalse lubatud tööülerõhu [kPa] korral lekked puuduvad / **5.** Rõhukindlus: 1,69-kordse maksimaalse lubatud tööülerõhu [kPa] korral radiaatori purunemise märgid puuduvad / **6.** Maksimaalne lubatud tööülerõhk / **7.** Pinna temperatuur: Maksimaalselt 90 °C / **8.** Soojusvõimsused / **9.** Soojusvõimsus teistsugustes töötingimustes (karakteristikukõver) / **10.** Püsivus / **11.** Korrosioonikindlus: Pärast 100 tundi niiskuse mõju korrosioon puudub / **12.** Väiksemate löökide põhjustatud mehaanilise kahjustuse kindlus: Klass 0

ES **1.** Sistemas de calefacción en edificios / **2.** Reacción al fuego: A1 / 3. Liberación de sustancias peligrosas: NO HAY / **4.** Estanqueidad: Ninguna falta de estanqueidad en caso de presión de servicio máxima admisible multiplicada por 1,3 [kPa] / **5.** Resistencia a la sobrepresión: Ningunos signos de rotura del calentador en caso de presión de servicio máxima admisible multiplicada por 1,69 [kPa] / **6.** Presión de servició máxima admisible / **7.** Temperatura superficial: 90 °C como máximo / **8.** Salidas de calor nominales / **9.** Salida de calor en condiciones de servicio diferentes (curva característica) / **10.** Durabilidad / **11.** Resistencia a la corrosión: Ausencia de corrosión tras 100 horas de exposición a la humedad/ **12.** Resistencia a daños mecánicos causador por golpes pequeños: Clase 0

FR **1.** Systèmes de chauffage dans les bâtiments / **2.** Réaction au feu : A1 / **3.** Relâchement des substances dangereuses : CONFORME À LA NORME / **4.** Surpression d'essai : 1,3 de la supression d'exploitation maximale [kPa] / **5.** Résistance contre la surpression : 1,69 de la supression d'exploitation maximale [kPa] / **6.** Supression d'exploitation maximale / **7.** Température de la surface : Maximum 90 °C / 8. Puissance thermique nominale / **9.** Puissance thermique dans des différentes conditions d'exploitation (la courbe caractéristique) / **10.** Résistance / **11.** Résistance à la corrosion: Sans corrosion après 100 h dans un milieu humide / **12.** Résistance contre une petite percussion: Classe 0

GB **1.** Heating systems in buildings / **2.** Reaction to fire: A1 / **3.** Release of dangerous substances: NONE / **4.** Pressure tightness: no leakage at 1,3 × MOP [kPa] / **5.** Resistance to pressure: no breakage at 1,69 × MOP [kPa] / **6.** Maximum operating pressure (MOP) / **7.** Surface temperature: Maximum 90 °C / **8.** Rated thermal outputs / **9.** Thermal output in different operating conditions (characteristic curve) / **10.** Durability as / **11.** Resistance against corrosion: No corrosion after 100 h humidity / **12.** Resistance against minor impact: Class 0

HR **1.** Sustavi za grijanje u zgradama / **2.** Reakcija na plamen: A1 / **3.** Oslobađanje opasnih tvari / **4.** Oslobađanje opasnih tvari: Bez propuštanja pri 1,3 × MOP [kPa] / **5.** Otpornost na tlak: Bez pucanja pri 1,69 × MOP [kPa] / **6.** Maksimalni radni tlak (MOP) / **7.** Površinska temperatura: Najviše 90 °C / **8.** Nazivne tolinske energije / **9.** Toplinska energija u različitim radnim uvjetima (radna krivulja) / **10.** Trajnost kao / **11.** Otpornost na koroziju: Bez korozije nakon 100 h vlažnosti / **12.** Otpornost na manje udarce: Razred 0

LT **1.** Pastatų šildymo sistemos / **2.** Reakcija į ugnį: A1 / **3.** Pavojingų medžiagų išskyrimas: ATITINKA STANDARTĄ / **4.** Bandymo slėgis: 1,3 × maksimalaus darbinio slėgio [kPa] / **5.** Atsparumas slėgiui: 1,69 × maksimalaus darbinio slėgio [kPa] / **6.** Maksimalus darbinis slėgis / **7.** Paviršiaus temperatūra: Maksimaliai 90 °C / **8.** Vardinė šiluminė galia / **9.** Šiluminė galia skirtingomis eksploatacinėmis sąlygomis (būdingoji lygtis) / **10.** Atsparumas / **11.** Atsparumas korozijai: Be korozijos po 100 val. drėgnoje aplinkoje / **12.** Atsparumas nedideliam sutrenkimui: Kategorija 0

LV **1.** Ēku apkures sistēmās / **2.** Reakcija uz uguni: A1 / **3.** Bīstamo vielu izdalīšana: NAV / **4.** Hermētiskums: Kad 1,3 reiz pārsniedz maksimālo pieļaujamo darba spiedienu [kPa], radiatori ir hermētiski / **5.** Izturība pret spiedienu: Kad 1,69 reiz pārsniedz maksimālo pieļaujamo darba spiedienu [kPa], radiatoru bojājumu nav / **6.** Maksimālais pieļaujamais darba spiediens / **7.** Virsmas temperatūra: Maksimāli 90 °C / 8. Siltuma atdeve / **9.** Siltuma atdeve esot atšķirīgiem ekspluatācijas apstākļiem (raksturlīkne) / **10.** Izturība kā / **11.** Izturība pret koroziju: Nekāda korozija pēc 100 stundām mitrumā / **12.** Izturība pret mehāniskiem bojājumiem no mazākiem triecieniem: Klase 0

NL **1.** Verwarming in gebouwen / **2.** Gedrag bij brand: A1 / **3.** Vrijlating van gevaarlijke stoffen: VOLDOET AAN DE NORM / **4.** Drukdichtheid: 1,3 × van de maximale bedrijfsdruk [kPa] / **5.** Drukbestendigheid: 1,69 × van de maximale bedrijfsdruk [kPa] / **6.** Maximale bedrijfsdruk / **7.** Oppervlaktetemperatuur: maximaal 90 °C / **8.** Nominaal vermogen / **9.** Thermisch vermogen onder verschillende bedrijfsomstandigheden (karakteristieke vergelijking) / **10.** Duurzaamheid / **11.** Weerstand tegen corrosie: Zonder corrosie na 100 u vochtigheid / **12.** Slagvastheid bij geringe impact: Klasse 0

PL **1.** Układy grzewcze w budynkach / **2.** Reakcja na ogień: A1 / **3.** Uwolnienie substancji niebezpiecznych: SPEŁNIA NORMĘ / **4.** Nadciśnienie próbne: 1,3 × maksymalnego ciśnienia roboczego [kPa] / **5.** Odporność na nadciśnienie: 1,69 × maksymalnego ciśnienia roboczego [kPa] / **6.** Maksymalne ciśnienie robocze / **7.** Temperatura powierzchni: Maksymalnie 90 °C / **8.** Nominalna moc cieplna / **9.** Moc cieplna przy odmiennych warunkach eksploatacyjnych (równanie charakterystyczne) / **10.** Odporność / **11.** Odporność na korozję: Bez korozji po 100 godzinach w środowisku wilgotnym / **12.** Odporność na niewielke uderzenia: Klasa 0

RU **1.** Системы отопления в зданиях / **2.** Реакция на огонь: A1 / **3.** Выделение опасных веществ: НЕТ / **4.** Герметичность под давлением: отсутствие утечки при 1,3 кратном максимального допустимого рабочего избыточного давления [кПа] / **5.** Устойчивость к избыточному давлению: отсутствие признаков разрыва отопительного прибора при 1,69 кратном максимального допустимого рабочего избыточного давления [кПа] / **6.** Максимальное допустимое рабочее избыточное давление / **7.** Температура поверхности: максимально 90 °C / **8.** Значения номинальной тепловой мощности / **9.** Тепловая мощность при различных условиях работы (характерная кривая) / **10.** Долговечность / **11.** Устойчивость к коррозии: отсутствие коррозии после 100 часов пребывания в условиях повышенной влажности / **12.** Устойчивость к воздействию механического повреждения несильными ударами: Класс 0

SK **1.** Tepelné sústavy v budovách / **2.** Reakcia na oheň: A1 / **3.** Uvoľňovanie nebezpečných látok: NIE JE / **4.** Skúšobný pretlak: 1,3 × maximálneho operačného tlaku [kPa] / **5.** Odolnosť proti pretlaku: 1,69 × maximálneho operačného tlaku [kPa] / **6.** Maximálny prevádzkový tlak / **7.** Teplota povrchu: Maximálne 90 °C / **8.** Menovitý tepelný výkon / **9.** Tepelný výkon za odlišných prevádzkových podmienok (charakteristická rovnica) / **10.** Odolnosť / **11.** Odolnosť voči korózii: Bez korózie po 100 h vo vlhkom prostredí / **12.** Odolnosť voči malému nárazu: Trieda 0

UA **1.** Опалювальні системи в будівлях / **2.** Реакція на вогонь: A1 / **3.** Виділення небезпечних речовин: НЕМАЄ / **4.** Герметичність: При 1,3-кратному перевищенні максимального робочого тиску [кПа] без порушень герметичності / **5.** Стійкість до перевищення тиску: При 1,69-кратному перевищенні максимального робочого тиску [кПа] без ознак розриву радіатора / **6.** Максимальний робочий тиск / **7.** Температура поверхні: Не більше 90 °C / **8.** Номінальна теплова потужність / **9.** Теплова потужність при різних режимах роботи (графічна характеристика) / **10.** Строк служби / **11.** Стійкість до корозії: Після дії вологості протягом 100 годин корозія відсутня / **12.** Стійкість до механічного пошкодження від незначних поштовхів: Клас 0

CZ Všeobecné informace

- Výrobky se nesmějí používat v agresivním prostředí (chlór, žíraviny či jiné chemikálie) nebo být takovými látkami čištěny.
- Výrobky nesmějí být umístěny v prostředí se zvýšenou vlhkostí (bazény, skleníky, apod.) pokud nejsou vyrobeny v úpravě, která je odolná tomuto prostředí.
- Výrobky musí být po zabudování pečlivě zakryty až do úplného ukončení všech stavebních prací, tak aby nedošlo k jejich následnému poškození či znečištění.
- Tepelný výměník je třeba pravidelně kontrolovat a udržovat v čistotě tak, aby nedošlo k jeho mechanickému poškození a následné celkové nefunkčnosti. V případě znečištění je nutné ho vhodným způsobem vyčistit (např. vysavačem).
- Tělesa je nutné pravidelně odvzdušňovat. Pozor aby nedošlo k opaření horkou vodou, která může při odvzdušnění vystříknout. Soustava musí být vždy zabezpečena expanzním a pojistným zařízením.
- Podrobnější informace jsou k dispozici v provozních a záručních podmínkách, které jsou ke stažení na www.licon.cz nebo na vyžádání u obchodního oddělení společnosti LICON HEAT.

SK Všeobecné informácie

- Výrobky sa nesmú používať v prostredí s agresívnou atmosférou (chlór, žieraviny alebo iné chemikálie) ani sa takýmito látkami čistiť.
- Výrobky sa nesmú umiestňovať do prostredia so zvýšenou vlhkosťou (bazény, skleníky a pod.), ak nie sú vyrobené v úprave, ktorá je odolná proti tomuto prostrediu.
- Výrobky sa musia po zabudovaní dôkladne zakryť až do úplného skončenia všetkých prác, aby nedošlo k ich následnému poškodeniu či znečisteniu.
- Tepelný výmenník je potrebné pravidelne kontrolovať a udržiavať v čistote tak, aby nedošlo k jeho mechanickému poškodeniu a následnej celkovej nefunkčnosti. V prípade znečistenia je nutné ho vhodným spôsobom vyčistiť (napr. vysávačom).
- Telesá je nutné pravidelne odvzdušňovať. Pozor, aby nedošlo k obareniu horúcou vodou, ktorá môže pri odvzdušnení vystreknúť. Sústava musí byť vždy zabezpečená expanzným a poistným zariadením.
- Podrobnejšie informácie sa nachádzajú v Prevádzkových a záručných podmienkach, ktoré sa dajú stiahnuť z webovej stránky www.licon.cz alebo sú dostupné na vyžiadanie od obchodného oddelenia spoločnosti LICON HEAT.

DE Allgemein

- Die Produkte dürfen weder in aggressiver atmosphärischer Umgebung angewendet werden (Chlor, Ätzmittel oder andere Chemikalien) noch mit solchen Stoffen gereinigt werden.
- Die Produkte dürfen nicht in Umgebungen mit erhöhter Feuchtigkeit platziert werden (Schwimmbecken, Gewächshäuser u. ä.), soweit sie nicht in einer Ausführung hergestellt sind, welche gegen diese Umgebung beständig ist.
- Die Produkte müssen nach dem Einbau bis zur völligen Beendigung aller Bauarbeiten sorgfältig abgedeckt werden, damit es zu keiner anschließenden Beschädigung oder Verschmutzung kommt.
- Der Wärmetauscher muss regelmäßig kontrolliert und sauber gehalten werden, so dass es nicht zu dessen mechanischer Beschädigung und nachfolgender Nichtfunktionsfähigkeit kommen kann. Bei einer Verschmutzung muss er in geeigneter Weise gereinigt werden (z.B. mit einem Staubsauger).
- Der Körper muss regelmäßig entlüftet werden. Achtung, bei der Entlüftung kann heißes Wasser austreten, dass zu Verbrühungen führen kann. Das System muss immer mit einer Expansions- und Sicherheitsanlage abgesichert sein.
- Nähere Informationen sind in den Betriebs- und Garantiebedingungen zu fi nden, welche auf www.licon.cz heruntergeladen werden können oder auf Wunsch bei der Geschäftsabteilung der Gesellschaft LICON HEAT zur Verfügung stehen.

EN General

- The products should not be used in aggressive atmospheric environment (chlorine, caustic or other chemicals) or cleaned with such substances.
- The pducts may not be located in increades humidity environment (swimming pools, greenhouses, etc.) if the manufactured version is not resistant to such environment.
- To avoid subsequent damage or fouling the products must be carefully covered after installation until the complete cessation of all building work.
- Inspection and cleaning of the heat exchanger is necessary in order to prevent mechanical damage and subsequent total inoperability. If cleanliness is not maintained, the heat exchanger must be cleaned in the appropriate manner (e.g. with a vacuum cleaner).
- Any air trapped in the units must be regularly released. Take care not to scald one's self with hot water that may spray out when releasing air. The system must always be fitted with an expansion control valve.
- Detailed information is available in Operational and quarantee conditions, dowloadabale on www.licon.cz or upon request from LICON HEAT.

FR Informations générales

- Les produits ne peuvent pas être utilisés dans un environnement atmosphérique agressif (chlore, caustiques ou autres produits chimiques) ou être nettoyés avec de tels produits ou substances.
- Les produits ne peuvent pas être installés dans un environnement à haute humidité relative (piscines, jardins d'hiver, etc.) s'ils ne sont pas produits en version résistante à ce type d'environnement.
- Les produits doivent être soigneusement couverts après leur encastrement jusqu'à la terminaison complète de tous travaux de construction pour éviter leur pollution ou endommagement conséquent.
- L'échangeur de chaleur doit être régulièrement contrôlé et conservé propre pour que sa détérioration mécanique n'ait pas lieu, entraînant son disfonctionnement total. En cas d'encrassement, il faut le nettoyer de manière appropriée (par ex. à l'aide d'un aspirateur).
- Les corps doivent être désaérés régulièrement. Faites attention à ne pas vous ébouillanter par de l'eau chaude qui peut alors gicler. L'ensemble doit être toujours sécurisé par un dispositif d'expansion sécuritaire.
- Les informations détaillées sont disponibles dans les Conditions de service et de garantie – à télécharger depuis le site www.licon.cz ou sur demande au service commercial de la société LICON HEAT.

RU Общие правила

- Продукты нельзя устанавливать в агрессивных средах (хлор, щелочь или другие химические вещества), такие вещества также нельзя использовать для чистки.
- Изделия нельзя устанавливать в среде с повышенной влажностью (бассейны, парники и т.д.), если они специально не предусмотрены для такой среды.
- После установки изделия должны быть тщательно закрыты вплоть до полного завершения всех строительных работ, чтобы не произошло их повреждение или загрязнение.
- Теплообменник необходимо регулярно проверять и содержать в чистоте таким образом, чтобы он не был механически поврежден с последующей потерей функциональности. При загрязнении его необходимо соответствующим образом вычистить (например, пылесосом).
- Из регистра необходимо регулярно выпускать воздух. Внимание! Будьте осторожны, чтобы не обжечься горячей водой, которая разбрызгивается во время выпуска воздуха. Система всегда должна быть защищена посредством расширительного и предохранительного клапанов.
- Более подробные информации можно найти в Рабочих и гарантийных условиях, которые можно скачать на вебстранице www.licon.cz или запросить у торгового отдела копании LICON HEAT.

LICON HEAT s.r.o.
Průmyslová zóna Sever, Svárovská 699
463 03 Stráž nad Nisou, Czech Republic
e-mail: info@licon.cz, **www.liconheat.news, www.licon.cz**

member of KORADO Group